MF TH -SARJAN KUROTTAJAT

100-135 HV

NOSTOTEHO 3000–4300 KG
NOSTOKORKEUS 5,90–7,50 M

HELPPOKÄYTTÖISTEN JA LUOTETTAVIEN KUROTTAJIEN UUSI AIKAKAUSI

MF TH

HELPPOKÄYTTÖISTEN JA LUOTETTAVIEN KUROTTAJIEN UUSI AIKAKAUSI

Massey Fergusonin asiakkaat odottavat kurottajansa täyttävän nykyajan toiminta- ja ympäristöstandardit. Lisäksi he odottavat, että kurottajassa yhdistyvät uusimmat tekniikat, mukavuus, helppokäyttöisyys, luotettavuus ja laatu päivittäisissä tilan töissä.

Se on kurottaja, jossa kiteytyy koko maanviljelyosaamisemme. Koska ymmärrämme maanviljelyn tarpeet, tarjoamme sinulle erinomaisen maatalouskurottajan ja jälleenmyyjäverkon tuen, joiden avulla voit hoitaa vaativimmatkin tehtävät.

Vie työn uudelle tasolle 4
MF TH:n yleiskatsaus 6
MF TH.6030 ja MF TH.7030 8
Mukavuutta ja turvallisuutta ohjaamoon 10
Pienet yksityiskohdat ovat tärkeitä 13
Juuri sinulle – varustelupaketit 16
MF TH 7" näyttö – sinun ohjauskeskuksesi 18
Suorituskykyinen moottori 20
Hydrostaattinen voimansiirto 22
Mahdollisimman hyvä tuottavuus, ketteryys ja ajettavuus 26
Älykästä ja tehokasta hydrauliikkaa 28
Maksimaalinen käyttöaika 32
MF-palvelut 34
Räätälöi MF TH omiin tarpeisiisi – lisävarusteet 36

VILJELIJÖIDEN

VILJELIJÖILLE SUUNNITTELEMAT KONEET

Uudet kurottajamme on tehty ankaraan työskentelyyn. Jos tarvitset nopean ja kompaktin ratkaisun useisiin tehtäviin, MF TH -sarjan kurottajalla on tarvittavat ominaisuudet.

Käytät kouraa rehun ja lannan käsittelyssä, nostat paaleja ja lannoitesäkkejä sekä vuoroin hoidat ruokinnan ja puhdistat karjan tiloja. Raskaita nostoja helpottaa tehokas ja tarkka hydrauliikka.

Ahtaissa rakennuksissa työskentely voi olla haastavaa. MF TH -sarjan kurottajat ovat helposti ohjattavissa kolmessa ohjaustilassa, ja lisävarusteena saatavilla on puolikompaktit MF TH.6030- ja MF TH.7030-koneet. Saat tarvitsemaasi joustavuutta – mukaan lukien hyvä näkyvyys joka suuntaan ja tarkka ohjaus.

Huoltoa tarvitaan erittäin vähän, minkä ansiosta seisonta-aika on minimaalinen!

OLENNAINEN OSA TYÖPÄIVÄÄSI!

VIE TYÖ UUDELLE TASOLLE!

TÄLLÄ SUORITUSKYVYLLÄ TULEE NOPEASTI VALMISTA

Vaivaton ja tehokas uusi MF TH -sarja tarjoaa viljelijälle optimaalisen käytettävyyden ja ajettavuuden. Lisäksi uuden tuotemalliston nostokorkeus on suurempi, ulottuvuus on parempi ja nosteteho suurempi. Oikealla työvälineellä varustettuna MF TH -sarja saavuttaa verrattoman suorituskyvyn laajassa tehtäväkirjossa maatilalla.

MF TH -SARJA: SINUN MAATALOUSKUROTTAJASI

MF TH.6030

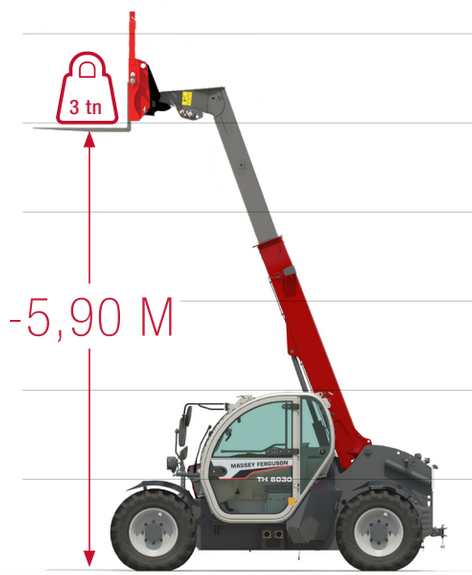

MF TH.7030

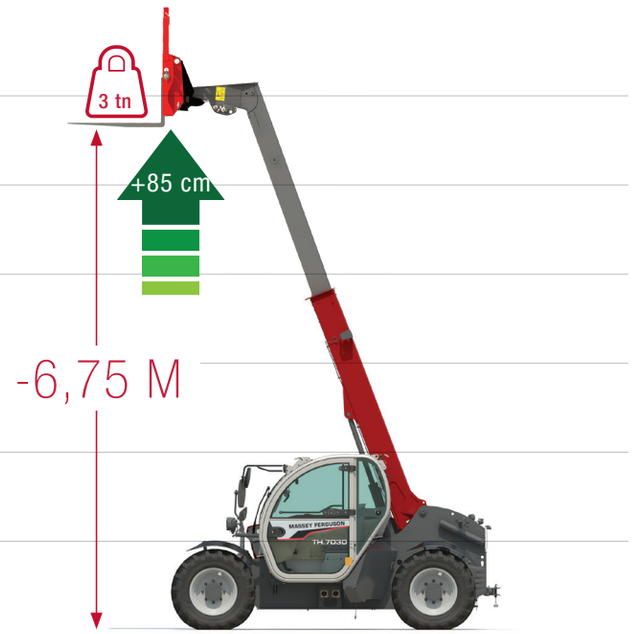

KOMPAKTIT MALLIT

2,1 m x 2,1 m:n kompaktit mitat, joilla pääsee ahtaisiinkin tiloihin. 100 hv ja optimaalinen teho-painosuhde. Hydrauliikan tuotto 100 l/min tekee työskentelystä helppoa ja tarkkaa.

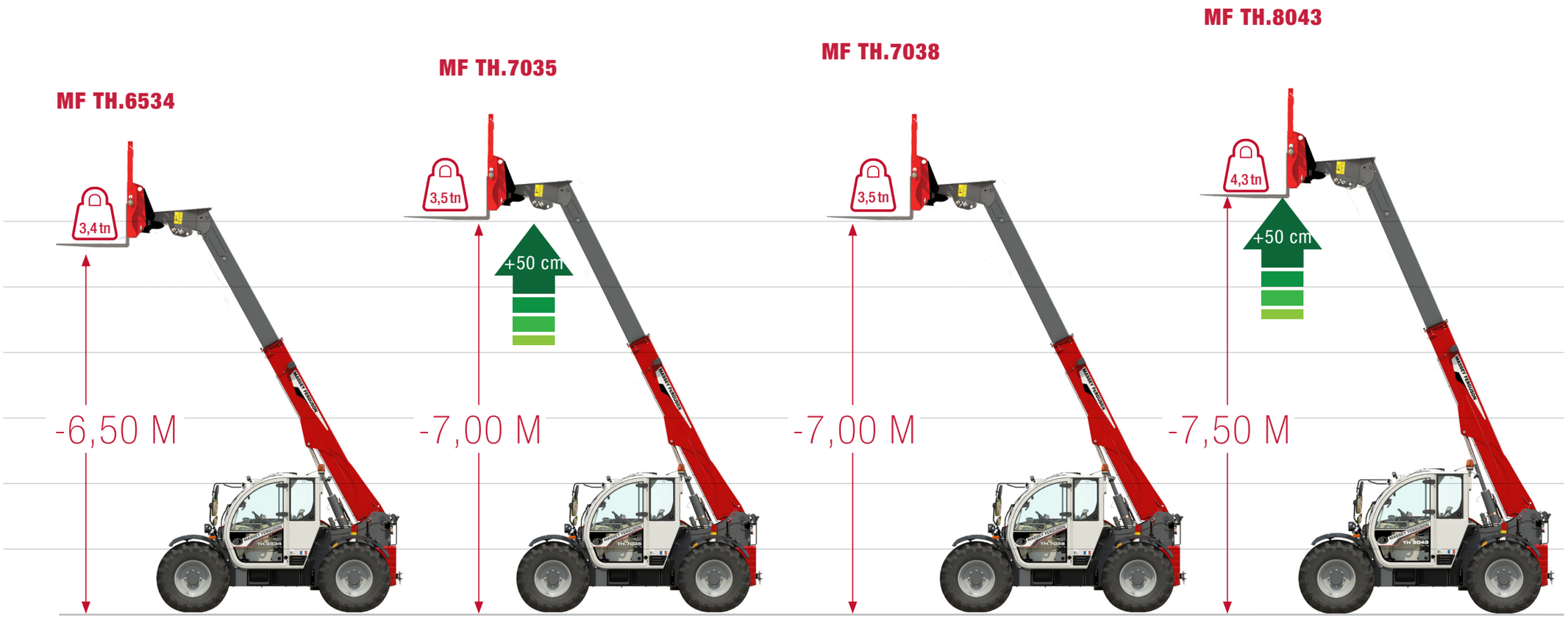

VAKIOMALLIT

Enemmän moottoritehoa ja suurempi öljyn tuotto vaativimpiin käsittely – ja kuljetustehtäviin. 135 hv ja öljyn tuotto 190 l/min lyhentää työsykliä. Ohjaamon mukavuus, ergonomia ja näkyvyys ovat erinomaiset.

▶ **Hydrauliikan pikaliittimet** auttavat vaihtamaan työvälinettä nopeasti, tehokkaasti ja helposti puomin uuden sähkölinjan mahdollistamilla 4. ja 5.:llä sähkötoiminnolla (lisävaruste) – lisätietoja sivuilla 29

▶ **Saatavana laaja valikoima työvälineitä** kaikkiin tehtäviin – lisätietoja sivulla 30

MF TH:N YLEISKATSAUS

TAVOITTEET KORKEAMMALLE!

MF TH:n valtava loikkaus tehossa, tuottavuudessa, suorituskyvyssä, näkyvyydessä, ergonomiassa, mukavuudessa, sykliajoissa ja helppokäyttöisyydessä tekee MF TH:sta aivan uuden koneen. Kyseessä ei ole pelkkä versionvaihto. Tämä on läpimurto.

VALITTAVANA ON KUUSI MALLIA, JA NE OVAT KAIKKI HYVIÄ VALINTOJA.

MALLIT	MF TH.6030	MF TH.7030	MF TH.6534	MF TH.7035	MF TH.7038	MF TH.8043
MAX. NOSTOKORKEUS	5,9 m	-6,75 m	6,5 m	7,0 m		7,5 m
MAX. NOSTOTEHO	3 000 kg		3 400 kg	3 500 kg	3 800 kg	4 300 kg
ÖLJYN TUOTTO	100 l/min		190 l/min	100 l/min	190 l/min	
MAX. TEHO	100 hv		135 hv	100 hv	135 hv	
VOIMANSIIRTO	Hydrostaattinen					

▶ **Uudet tehokkaat ja taloudelliset moottorit** Nyt jopa 135 hv tuottavuuden ja suorituskyvyn parantamiseksi. Helppo pääsy päivittäisen kunnossapidon kohteisiin ja käännettävä automaattinen tuulettaja (lisävaruste) takaavat luotettavuuden ja kestävyyden– lisätietoja sivulla 20

▶ **Nelivaihteinen (2 mekaanista x 2 hydraulista) hydrostaattinen voimansiirto** tarjoaa helpon ja sujuvan käytön ja on luokkansa tarkin (MF TH.6030 ja MF TH.7030 ovat saatavana vain kaksivaihteisella voimansiirrolla) – lisätietoa sivulla 22

▶ **Automaattinen seisontajarru** parantaa turvallisuutta ja tuottavuutta

Tehokas puomin heilahduksen vaimennus ja Cushion Retract – jousitus on saatavana kaikkiin malleihin kuljetusmukavuuden parantamiseksi. Käyttömukavuutta parantava Cushion Retract on vakiovaruste kaikissa malleissa ja helpottaa puomin takaisinvetoa hallitulla nopeudella

Älykäs ja tehokas hydrauliikka
Kaikissa malleissa on vakiona kuormantunteva venttiililohko. Voit suorittaa useita toimintoja samanaikaisesti. Nyt kuormantunteva CCLS-hydrauliikka jopa 190 l/min – lisätietoa sivulta 28

Lyömätöntä nostokykyä
kestävästä puomista – jopa 4 300 kg:n kuorma 7,5 m:n korkeuteen

Lyömätöntä mukavuutta ja näkyvyyttä
MF TH -sarjan ohjaamo on varustettu kätevillä hallintalaitteilla, ja sieltä on hyvä näkyvyys joka suuntaan ohjaamon kaarevan muotoilun ja uuden matalan konepeiton ansiosta MF TH.6534, MF TH.7035 ja MF TH.7038 ja MF TH.8043 -malleissa. Voit nyt valita kolmesta uudesta ominaisuuspaketista – katso lisätietoja sivulta 10

Kolme valittavissa olevaa puoliautomaattista ajotapaa
parantavat ajettavuutta kaikissa olosuhteissa – lisätietoa sivuilla 27

VIRTUAALI-TODELLISUUS

VOIT ASTUA MF TH:N OHJAAMOON ÄLYPUHELIMESI AVULLA

VAIHE 1
Käytä QR-koodinlukusovellusta. Lataa sovellus ilmaiseksi iTunes – tai Android Play – kaupasta.

VAIHE 2
Avaa sovellus ja lue tämä QR-koodi...

VAIHE 3
...ja nouse Massey Ferguson – kurottajasi ohjaamoon.

Voit kokea eXperience-2D-kierroksen liikuttamalla älypuhelintasi eri suuntiin tai käyttämällä sormiasi.

VAIHE 4
Voit kokea eXperience-3D-kierroksen napsauttamalla sen kuvaketta ja käyttämällä VR-laseja.

MF TH.6030 & MF TH.7030

KOMPAKTI KOKO, ERINOMAINEN OHJATTAVUUS, LYÖMÄTÖN KÄYTTÖMUKAVUUS

JOS ETSIT KOMPAKTIMPAA KONETTA, JOKA KYKENEE SILTI RASKAIMPIIN TEHTÄVIIN, VALITSE MF TH.6030 TAI MF TH.7030.

Kompakti muotoilu, kaksi ohjaamon asentoa ja erinomainen ohjattavuus ja ajettavuus varmistavat verrattoman suorituskyvyn tiukoissa paikoissa, kuten kapeat ladot ja siipikarjan rakennukset.

Älä anna koon hämätä, näiden kurottajien nostokyky on valtava, ne ovat ketterämpiä kuin suuremmat vastineensa ja mukavia vakiona olevan jousitetun ohjaamon ansiosta.

Nostoteho jopa
3tn

2,82m

5,9m tai
6,75m korkeudet

2,10m tai
2,34m

Kaikissa MF TH -sarjan koneissa vaimennettu sisäänvetojärjestelmä sujuvoittaa puomin vetoa sisään.

Erinomainen ohjattavuus varmistaa mutkattoman ja mahdollisimman tuottavan työskentelyn. Tilava ohjaamo ja mukava työympäristö sekä täysin proportionaalinen joystick mahdollistavat sulavan toiminnan.

Kaksi ohjaamon asentoa, myös matala asento, takaavat monipuolisen käytön kuormaustehtävissä ahtaissa rakennuksissa. Täydellinen työskentelyyn ahtaissa tiloissa. Kompakti muotoilu mahdollistaa pääsyn tiukkoihin paikkoihin ja niistä pois kadottamatta näkyvyyttä ja ohjattavuutta.

MUKAVUUTTA JA TURVALLISUUTTA

OHJAAMO

MUKAVUUDEN, NÄKYVYYDEN JA HALLINTALAITTEIDEN UUSI AIKAKAUSI

Modernien traktoreiden suunnittelun alusta alkaen Massey Fergusonin ohjaamot on tiedetty erinomaisiksi. Tilavasta ohjaamosta on erinomainen näkyvyys koneen ympärille ja melutaso sen ohjaamossa on matala. Ohjaamo on suunniteltu erittäin ergonomiseksi; hallintalaitteet ovat helppokäyttöisiä ja ne on suunniteltu helpottamaan työtehtäviä. Tiedämme, että tuottavampi kuljettaja antaa paremman liiketuloksen.

2 m^3

360°

NÄKYVYYS

4,6 m^2 LASIN PINTA-ALA

lasin pinta-ala parantaa turvallisuutta, käytettävyyttä ja työnhallintaa

71 dB

vähentää stressiä ja uupumusta

SUUNNITELTU **MUKAVAKSI JA TURVALLISEKSI**

TOISINAAN PIENET YKSITYISKOHDAT VOIVAT KEVENTÄÄ TYÖTAAKKAASI MERKITTÄVÄSTI.

HELPPO JA TURVALLINEN PÄÄSY.
Suuri leveä ovi, askelmat, kaiteet ja kallistettava ohjauspylväs takaavat teholuokan parhaan ohjaamon käytettävyyden.

LISÄVARUSTEENA UUSI 7" NÄYTTÖ. MF TH:n helppolukuinen digitaalinen mittaristo on räätälöitävä 7 tuuman kosketusnäyttö.

5" NÄYTTÖ VAKIONA

Selkeät tiedot MF TH:n vakaudesta pitävät sinut aina turvassa.

AINA YHTEYDESSÄ – säädettävä puhelimen- ja tabletinpidike vakiona kaikissa malleissa.

BLUETOOTH RDS/MP3 -RADION kanssa on saatavana lisävarusteena kosketusnäyttö, jonka avulla voidaan käyttää hands-free-puheluita käsinojan ohjainpainikkeilla.

Parempi näkyvyys kaikissa valaistusolosuhteissa valinnaisilla ajo- ja työ-**LED-VALOILLA.**

Vakiona täysin sisään vedettävä **HÄIKÄISYSUOJA**. Kaksi asentoa: katto – suojaa vain auringolta mutta erinomainen näkyvyys säilyy, tai katto ja tuulilasin yläosa – suojaa paremmin auringolta.

UUDET PYYHKIMET kattavat 30 % enemmän. Lisävarusteena saatavana laaja valikoima tuulilasipyyhkimiä sivupyyhkimistä kattopyyhkimiin.

OIKEAN IKKUNAN OMINAISUUDET. Uusi peilin asento – kuljettajan edessä – kaventaa koneen kokonaisleveyttä, jolloin ahtaisiin paikkoihin päästään entistä helpommin. Se takaa parhaan näkyvyyden kuljetettaessa, vähentää kuolleita kulmia. Lisävarusteina on saatavana sähköinen huurteenpoisto ja sähköisesti säädettävät peilit.

SÄILYTYS Useita säilytyspaikkoja.

KÄY ISTUMAAN JA NAUTI TYÖPÄIVÄSTÄSI

Massey Ferguson tarjoaa teholuokan parhaan istuimen mallista riippuen ja mukavuutta lisääviä lisävarusteita.

ILMASTOINNIN HALLINTALAITTEET on sijoiteltu kätevästi kädensijaan.

Ruoka ja juoma pysyy aina viileänä eväslaatikossa (vakiona Exclusive-mallissa).

MEKAANINEN JOUSITUS
saatavilla malleille MF TH.6030 ja MF TH.7030.*

PNEUMAATTINEN JOUSITUS
pituussuuntaisella jousituksella. Saatavana kaikille malleille.*

KORKEALAATUINEN PNEUMAATTINEN JOUSITUS
Pituussuuntainen jousitus, lämmitys, dynaaminen vaimennusjärjestelmä. Saatavana vakiomalleille.*

* Katso lisätietoja sivulta 36.

JUURI SINULLE

MF TH -sarjan kurottajat on varustettu lähtökohtaisesti hyvin, ja niitä voi täydentää lisävarustepaketeilla, jotka helpottavat ja tehostavat työskentelyä korkeatasoisella mukavuudella ja ergonomialla.

Erilaisten ohjaamoympäristöjen ja varustelupakettien avulla voit räätälöidä MF TH -kurottajan maatilasi tarpeisiin.

ESSENTIAL-MALLI

JUURI SITÄ MITÄ TARVITSET, JOTTA TYÖ TULEE TEHTYÄ

Essential on peruspaketti, mutta siitä on perustaso kaukana. Varustelupaketti sisältää kaikki MF TH:lta odottamasi tärkeimmät toiminnot, jotka on suunniteltu helppokäyttöisiksi.

EFFICIENT-VERSIO

TEHOKASTA TYÖSKENTELYÄ TUKEVA VARUSTELU

Efficient on MF TH -sarjan keskitason paketti, joka on suunniteltu älykkäämpää työskentelyä ja entistä parempia tuloksia varten.

Keskeisten ominaisuuksiensa ansiosta Efficient-paketti on entistä mukavampi ja monipuolisempi, ja MF TH -maatalouskurottajasi sopii kaikkiin tehoa ja suorituskykyä edellyttävien asiakkaiden tarpeisiin.

RÄÄTÄLÖI MF TH -MAATALOUSKUROTTAJA MAATILASI TARPEISIIN – KATSO KAIKKI VAKIO- JA LISÄVARUSTEET SIVULTA 36.

EXCLUSIVE-VERSIO

TUOTTAVUUDEN JA KEKSELIÄISYYDEN ERINOMAINEN NÄYTTÖ

Exclusive-kurottaja tarjoaa korkean tason muunneltavuutta ja viimeistelyä niille, jotka arvostavat ergonomisia ja helppokäyttöisiä ominaisuuksia ja toimintoja.

Tämä versio on tarkoitettu intensiiviseen laajamittaiseen työhön, jossa etsitään kustannustehokkuutta yritystoimintaan.

UUSI MF TH 7" – NÄYTTÖ

ERINOMAINEN OHJATTAVUUS

UUSI MF TH -SARJA VIE TYÖN UUDELLE TASOLLE.

Uudessa MF TH -sarjassa on vakiona 5" digitaalinen mittaristo, ja lisävarusteena on saatavana 7" kosketusnäyttö, jonka avulla voit ohjata kaikkia meneillään olevia töitä. Siihen kuuluu musiikkiasetukset ja integroitu radio, Bluetooth-liitäntä ja tehtävien hallinta.

MF TH:N

OHJAUSKESKUS

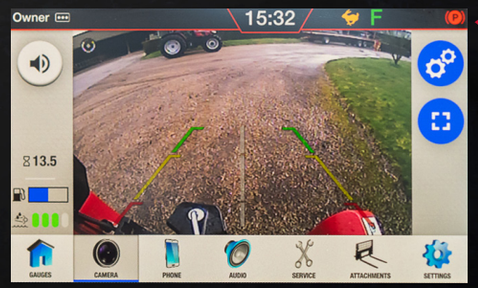

Videotila

Päätteen näytöllä voidaan esittää videokuvaa traktoriin asennetusta kamerasta, minkä avulla käyttäjä voi valvoa työvälineitä ja peruuttaa turvallisemmin ja tehokkaammin (takakamera lisävarusteena).

Koneen parametriasetukset

Kaikki tiedot ovat nähtävissä yhdellä vilkaisulla uusilla näytöillä, ja intuitiiviset asetukset parantavat mukavuutta ja tuottavuutta. Helposti luettavien ja navigoitavien näyttöjen avulla voit ohjata mittaristoa ja kaikkia koneen asetuksia: SHS (älykäs käsittelyjärjestelmä), SMS (nopeuden hallintajärjestelmä), ohjaustila ja kohdistus, tuulettimen palautuksen ajoitus, DPF-hallinta.

Hands Free – puheluiden ohjaus

7" näytössä on integroituna Bluetooth-puhelinliitäntä.

Mikrofoni on sijoitettu mittaristoon ohjauspyörän alle. Sen avulla voit puhua puheluita ja pääset yhteystietoluetteloosi suoraan näytöltä.

Hydrauliset sekvenssiasetukset

Vakiona SHS (smart handling system) älykäs käsittelyjärjestelmä. Uudesta näytön valikosta voi asettaa käytettävissä olevan suurimman hydrauliikan tuoton. Säätämällä enimmäistuottoa kone voi olla huomattavasti sulavampi ja tarkempi.

Radio ja soittolista

Ohjaa suoraan suosikkiradiokanaviasi ja puhelimen soittolistaasi suoraan MF TH -kurottajan näytöltä.

Näytön ohjaustyyny

Tämä laatuominaisuus sijaitsee yleensä joystickin etupuolella ja mahdollistaa helpon navigoinnin näytöllä. Sen avulla voit käyttää kaikkia näytön toimintoja: voit helposti puhua puheluita, ohjata radiota ja valita ohjaustilan.

SUORITUSKYKY

KUSTANNUSTEHOKAS JA ÄLYKÄS TEHONLÄHDE

Uusi MF TH hyödyntää nykyaikaista moottorin SCR-tekniikkaa ja tarjoaa luokkansa parhaan tehon, väännön ja omistuskustannukset.

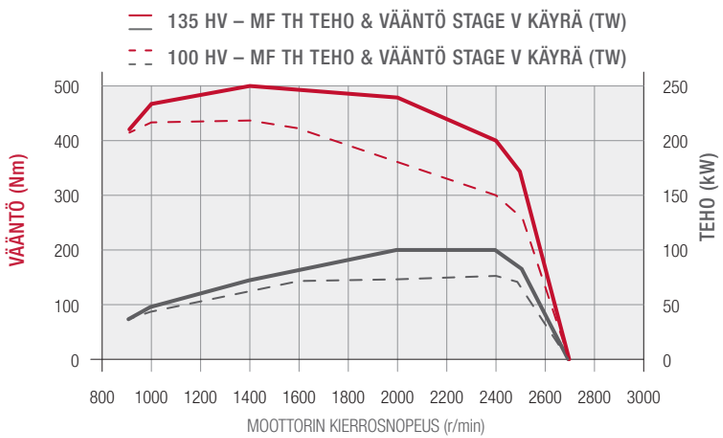

Vääntöä on runsaasti paljon kitkaa ja voimaa vaativille sovelluksille, joten voit työskennellä matalammilla moottorin kierrosluvuilla ja säästää polttoainetta. Tehoa on lisätty jopa 135 hv asti kierrosnopeudella 2 000 r/min.

EFFICIENT KESTÄVYYS

3,4-litrainen 4-sylinterinen moottori maksimoi ympäristöystävällisimmän saasteenpoistojärjestelmän edut ilmanlaadun parantamiseksi, ilmastonmuutoksen hillitsemiseksi ja ympäristön melun hillitsemiseksi.

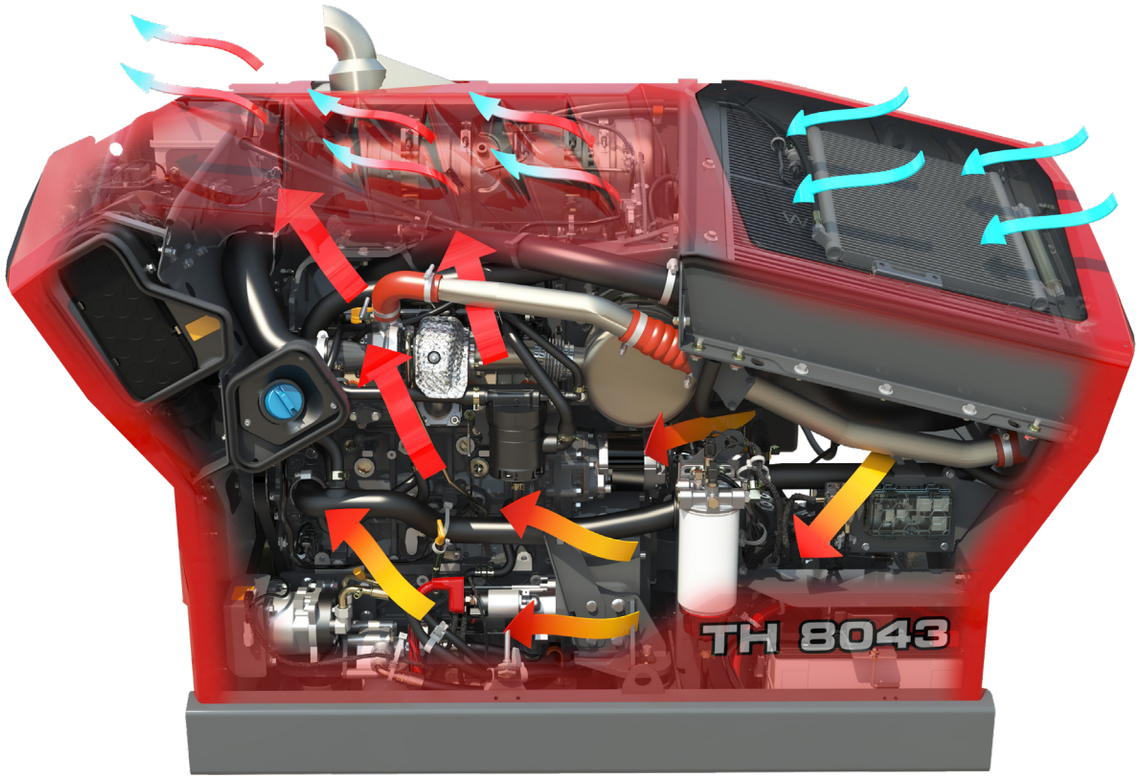

Uusi moottori ja kiinnitysrungon rakenne ovat madaltaneet moottorin korkeutta ja parantaneet näkyvyyttä oikealle. Vaakasuora jäähdytysjärjestelmän sijainti optimoi jäähdytyskapasiteetin.

MF TH

KATSAUS MOOTTORIN HYÖTYIHIN

- Entistä korkeampi kapasiteetti matalammilla moottorin kierrosluvuilla kasvattaa tehoa ja vähentää melua
- DPF ja passiivinen regenerointi – ei EGR:ää
- Voimakas ja tehokas ECO-tila
- Moottori on asennettu samansuuntaisesti puomin kanssa, mikä helpottaa tarkistuksia ja parantaa näkyvyyttä oikealle
- Helppokäyttöinen tekniikka tehostaa työskentelyä
- Valinnaisena automaattinen tuulettajan suunnanvaihtaja, joka helpottaa jäähdytyspaketin puhdistusta ja optimoi tuottavuutta

-40 %
vähemmän hiukkasia

-4dB
moottorin pienemmän käyntinopeuden ansiosta

+5 HV
max. teho

PIENET HUOLTOKULUT

360°

EI KOMPROMISSEJA
Puhdistusjärjestelmän kätevä sijainti parantaa näkyvyyttä

AUTOMAATTINEN TUULETTIMEN PYÖRIMISSUUNNAN VAIHTAJA
MF TH on saatavana automaattiasetuksella, joka pitää moottorin puhtaana tehokkuuden maksimoimiseksi. Se tarjoaa nopeudensäätöä ilman lämpötilasta riippuen tai työskentelyä valmiiksi asetetulla nopeudella, kun automaattitila on valittu kojelaudassa sijaitsevalla painikkeella. Se parantaa jäähdytystä erittäin pölyisissä ympäristöissä.

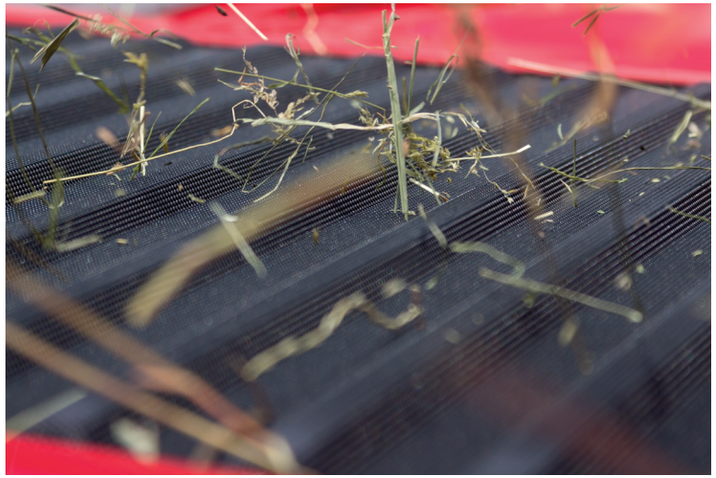

Vahvistetun konepellin ja suuremman avautumisen lisäksi MF TH -malleissa on uusi konepellin avauskahvajärjestelmä, joka helpottaa huoltoa.

SULAVA KÄYTTÖ **HYDROSTAATTISELLA VOIMANSIIRROLLA**

VOIMANSIIRROSSA OLEMME KIRJAIMELLISESTI PISTÄNEET SUURIMMAN VAIHTEEN PÄÄLLE.

Kaksinopeuksinen hydrostaattinen vaihteisto tarjoaa helppokäyttöisyyttä ja sulavaa toimintaa sekä tehoa ja suorituskykyä. Se kykenee jopa 40 km/h:n* nopeuteen kahdella mekaanisella vaihteella ja kahdella hydraulisella nopeusalueella, joiden avulla voidaan valita paras nopeus tehtävään ja antaa erinomaista suorituskykyä tiekuljetuksiin.

Siinä on myös helppokäyttöinen ryömintätoiminto töille, jotka edellyttävät hidasta nopeutta korkeilla moottorin kierrosluvuilla, jolloin saadaan parempi tarkkuus ja hallinta mm. lakaisemiseen, rehun levitykseen ja olkien levittämiseen.

„Komennot kämmenelläsi.“

OHJATTAVUUS

Monitoimiohjaussauvalla käytetään voimansiirtoa ja ohjataan hydrauliikkaa. Siihen kuuluu puomin kellunta ja kauhan ravistus, jotka parantavat työtehoa.

Kaikki toiminnot on sijoiteltu kätevästi.

POWER CONTROL
VIPU

MF-traktoreista tuttu helppokäyttöinen Massey Fergusonin Power Control -vipu sisältää kolme toimintoa.

*Lisävarusteena Efficient-versiossa

VOIT:

- vaihtaa suuntaa eteen /taakse
- hydrostaattinen nopeuden vaihto: ylös ja alas
- vapauttaa vedon
- valita vapaan

JA OIKEA KÄTESI ON VAPAA HOITAMAAN MENEILLÄÄN OLEVAA TEHTÄVÄÄ.

Kahden kytkimen
voimansiirtotekniikan
UUSI AIKAKAUSI.

MARKKINOIDEN SULAVIN
HYDROSTAATTINEN VOIMANSIIRTO

KÄSIKAASU – AUTO-TILA

Hydrostaattisen voimansiirron ansiosta moottorin kierroslukua ja nopeutta eteenpäin voidaan hallita erikseen. Käsikaasulla kuljettaja voi säätää moottorin vakiokierrosluvun.

Näin saavutetaan korkea moottorin kierrosluku ja koneen hidas nopeus jarruttamatta. Vapaavaihteella: voimansiirto pysäyttää koneen jarruttamatta, ja moottorin kierrosluku pysyy vakiona. Tämä alentaa käyttökustannuksia ja on täydellinen ominaisuus suurta ja vakaata hydrauliikan tuottoa tai jatkuvaa pumppausta edellyttäville sovelluksille, kuten karjan ruokinta ja maan lakaisu.

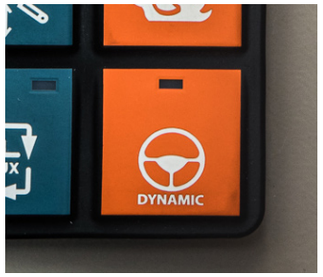

UUTTA: DYNAAMINEN AJOTILA

Muuttaa suunnanvaihdon aggressiivisuutta ja kaasun vastetta. Voit valita suosikkiajotilasi käyttötarkoituksen ja omien mieltymysten mukaan: Soft tai Dynamic.

SMS – SPEED MANAGEMENT SYSTEM (NOPEUDENHALLINTAJÄRJESTELMÄ)

Voit helposti asettaa maksiminopeuden ryömintätilaa käyttäen ja aktivoida sen sivupaneelin kytkimellä (0–100 % yhden prosentin välein). Todella kätevää erittäin hitailla nopeuksilla ja hyvin ahtaissa paikoissa. Erikoistyövälineillä saavutetaan entistä parempi tarkkuus.

KATSAUS MF TH:N VOIMANSIIRRON HYÖTYIHIN

- Hydrostaattinen voimansiirto mahdollistaa kahdella hydrostaattisella vaihteella koneen käytön erittäin tarkasti ja sujuvasti kuormitettuna
- Ainutlaatuinen nelivaihteinen voimansiirto tarjoaa korkeita tehoja ja suorituskykyä
- Valitse koneen ergonomiseen hallintaan parhaat välityssuhteet
- Maksiminopeus voidaan asettaa ryömintätilan ansiosta. Täydellinen rehun levitykseen
- Uusi voimansiirtotila (r/min-asetus ja vain nopeutta ohjaava poljin) käsikaasulla

2- tai 4-vaihteinen
HYDROSTAATTINEN
voimansiirto

20 %
edellistä sukupolvea
sulavampi

MAHDOLLISIMMAN HYVÄ

TUOTTAVUUS, KETTERYYS JA AJETTAVUUS

MF TH -SARJAN KUROTTAJA ON TASAINEN SUORITTAJA, JOKA OSOITTAUTUU TILALLA KORVAAMATTOMAKSI.

Vaivaton ja tehokas uusi MF TH -sarja tarjoaa sinulle optimaalisen käytettävyyden ja ajettavuuden. Lisäksi uuden MF TH -sarjan nostokorkeus on suurempi, ulottuvuus on parempi ja nosteteho suurempi.

Kaikki MF-kurottajat ovat erittäin tehokkaat niin paalien siirtelyssä kuin rehun jakamisessakin, ja ne toimivat erinomaisesti sekä kuormaustehtävissä, joissa tarvitaan suuri hydraulliikan tuotto, että kuljetuksissa 40 km/h:n* nopeudessa liikenteessä, jolloin teho ja mukavuus ovat keskeisiä.

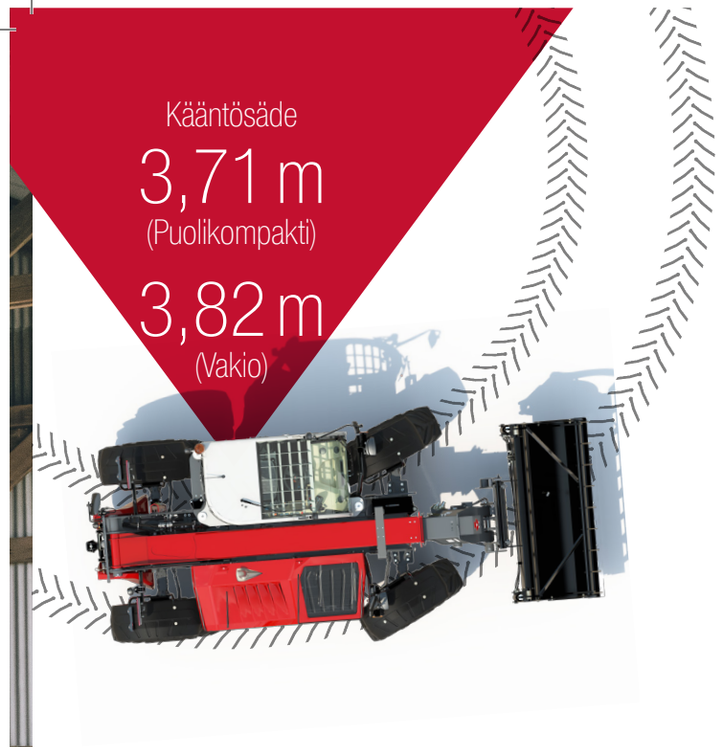

AJETTAVUUS

Ohjaustilan valinta ja ulokkeeton muotoilu saavat aikaan vaikuttavan ohjattavuuden, entistä pienemmän kääntösäteen hyödyt, minimoi kone -ja rakennusvaurioiden riskiä ahtaissa paikoissa ohjailtaessa.

Saatavana on **AUTOMAATTINEN PUOMIN HEILAHDUKSEN VAIMENNUS**, joka lisää käyttömukavuutta vaikkapa suuren paaliperävaunun hinaamisessa 40 km/h* nopeudella tieliikenteessä.

VALITSE HALUAMASI **OHJAUSTILA**

Kolme valittavissa olevaa puoliautomaattista ohjaustilaa parantavat ajettavuutta kaikissa olosuhteissa. Tilasta toiseen vaihtaminen on erittäin helppoa: Valitse tila valmiiksi painamalla ohjaamossa olevaa kytkintä.

KAKSIPYÖRÄOHJAUS

NELIPYÖRÄOHJAUS – pienin kääntösäde.

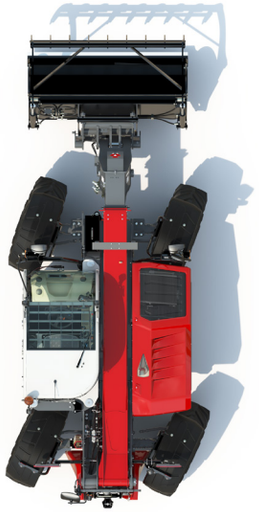

RAPUOHJAUS – tehokkaaseen täyttöön, tasaukseen ja työskentelyyn seinien lähellä ja ahtaissa tiloissa.

PUOLI-RAPUOHJAUS

asetettu takarenkaan kulma – käytännöllinen esimerkiksi rehunkäsittelyssä tai navetan siivouksessa.

* Molemmat korit 24” tuuman renkailla

TEHOKAS JA ÄLYKÄS **HYDRAULIIKKA**

NOSTAA TUOTTAVUUDEN, MUKAVUUDEN JA TURVALLISUUDEN UUDELLE TASOLLE

Tehokas ja tasainen hydrauliikkajärjestelmä on ratkaisevan tärkeää kurottajan päivittäisen tuottavuuden kannalta. Kaikissa malleissa on kuormantunteva hydrauliikkaventtiilien hallintajärjestelmä.

Kuormantuntevan hydrauliikkajärjestelmän ansiosta kaikki toiminnot ovat sähköhydraulisia ja proportionaalisia. Se on erittäin tarkka ja helppokäyttöinen ja lisäksi sen avulla voidaan käyttää samanaikaisesti kolmea toimintoa, mikä parantaa tuottavuutta ja lyhentää seisonta-aikaa.

Koko mallistossa on optimaalinen hydrauliikan tuotto: 100 l/min malleissa MF TH.6030, MF TH.7030 ja MF TH.7035 ja markkinoiden paras tuotto 190 l/min malleissa MF TH.6534, MF TH.7038 ja MF TH.8043.

Kuormantunteva pumppu, joka tuottaa 190 litraa öljyä minuutissa malleissa MF TH.6534, MF TH.7038 ja MF TH.8043, tarjoaa erinomaisia toimintamahdollisuuksia ja suorituskykyä pienilläkin kierroksilla. Sen ansiosta voit työskennellä merkittävästi matalammalla moottorin käyntinopeudella, kuluttaa vähemmän polttoainetta ja luottaa huomattavasti lyhyempiin työsykleihin.

Neljällä sähköhydraulisella kuormantuntevalla hydrauliikkaventtiilillä varustetut puomin hallintalaitteet mahdollistavat kolmen toiminnon käyttämisen tarkasti samanaikaisesti. Automaattinen puomin heilahduksen vaimennus tekee kaikista kuljetustehtävistä uskomattoman mukavaa. Sen aktivointi on yhdistetty automaattisesti koneen nopeuteen.

KIINNITYS JA IRROTUS on yksinkertaista liitäntälohkon ja sen paineenvapautusjärjestelmän ansiosta. Vaativampiin työvälineisiin, kuten olkisilppuri ja rehukauha, on saatavana sähkölinja, joka mahdollistaa neljännen ja viidennen toiminnon.

KAUHAN RAVISTUS on uusi lisävarusteominaisuus, johon liittyy puomin kellunta uudella joystickilla. Käyttäjä voi nyt helposti tyhjentää työvälineen tahmeista materiaaleista siten, että sinistä kytkintä painetaan ja joystickia liikutetaan yhtä aikaa.

MF SHS – ÄLYKÄS KÄSITTELYJÄRJESTELMÄ. Korkeuden vähimmäis -ja enimmäisasetus, yhdistettynä kulmapuomiin.

MAKSIMIKORKEUS – Kuljettaja voi nyt asettaa puomin pään enimmäiskorkeuden helposti sivupaneelin kytkimellä, kun tarvittava korkeus saavutetaan. Näin turvallisuus ja mukavuus paranee, kun toimitaan rakennuksen sisällä tai kuormataan, etenkin harvoin konetta käytettäessä.

PALAA MAAHAN -ominaisuuden avulla käyttäjä voi asettaa työskentelykorkeuden. Kun vartta lasketaan manuaalisesti, puomi vetäytyy sisään itsestään ja pysähtyy, kun työskentelykorkeus saavutetaan. Tämä lisää tuottavuutta ja mukavuutta ja estää maaperän ja työvälineen vauriot.

TEHOKAS JA ÄLYKÄS **HYDRAULIIKKA**

TARJOAMME TÄYDELLISEN VALIKOIMAN TYÖVÄLINEITÄ MF TH -KUROTTAJIIN, JOTTA SELVIÄT KAIKENLAISISTA TEHTÄVISTÄ.

Kauha, kaivaminen ja lastaus
Jämäkät kaivuu -ja kuormauskauhamme hoitavat vaativimmatkin kaivuu- ja materiaalinkäsittelytehtävät. Ne tarjoavat hyvän näkyvyyden kaivuukohtaan, erinomaisen murtovoiman kaivamiseen ja helpomman seka nopeamman kauhan täytön. Saatavana erilaisilla tilavuuksilla ja hampailla tai ilman.

Kauha, suuri tilavuus
Suurempi ylöskääntökulma minimoi materiaalin läikkymisen, mikä tehostaa tuottavuutta.

Sen avulla viljaa voidaan lastata kuorma-autoihin tai jakaa lannoitetta.

Pihtikauha
Täydellinen työväline nostamaan ja käsittelemään maa-ainesta, jossa on kasvijätettä, oksia tai muuta raskasta materiaalia ja josta on saatava pitävä ote kuljetuksen ajaksi.

Pihtihaarukka
Työvälineellä on helppo käsitellä irtoheinää, kuivikkeita ja lantaa maatilalla seka muissa tiloissa. Haarukkaa voi käyttää erikseen tai yhdessä hydraulisen kouran kanssa, joka antaa lisää tartuntavoimaa.

Trukkihaarukka
Mainio kookkaiden tai säkitettyjen materiaalien, kuten lannoite, siemenet tai eläintenrehu, käsittelyyn. Valittavana jäykkä tai kelluva haarukka (jäykässä haarukan kehikossa sivuttaissiirto).

Paalihaarukka
Sen avulla voi kuljettaa ja lastata pyöreitä paaleja maasta perävaunuun tai apevaunuun.

Paalipihti putkilla
Yhtä suorituskykyinen kuin piikeillä varustettu paalihaarukka, mutta kahdella pyöreiden putkien muotoisella hydraulisilla pihdeillä yksittäisten paalien ote on pitävä.

Paalipihti piikeillä
Kuljeta ja lastaa jopa kaksi pyöreää paalia maasta perävaunuun tai apevaunuun. Itsenäiset hydrauliset varret, joissa kummassakin on neljä piikkiä, antavat pitävän otteen.

TUO NOSTOTEHOT **UUDELLE TASOLLE**

NÄISTÄ NOSTOTEHOKAAVIOISTA NÄKYY SELVÄSTI, ETTÄ KAIKKIEN MALLIEN NOSTOKYKY ON ERINOMAINEN OMASSA LUOKASSAAN

MF TH.6030

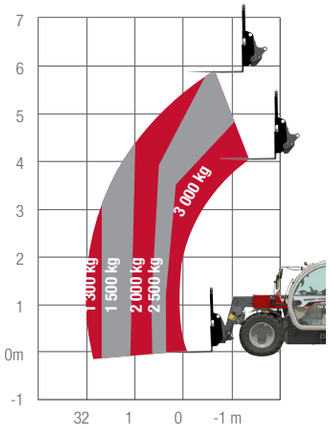

MF TH.7030

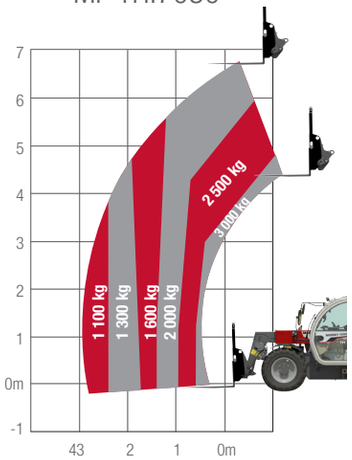

MF TH.6534

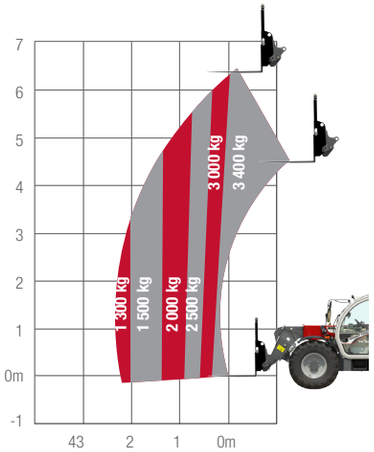

MF TH.7035

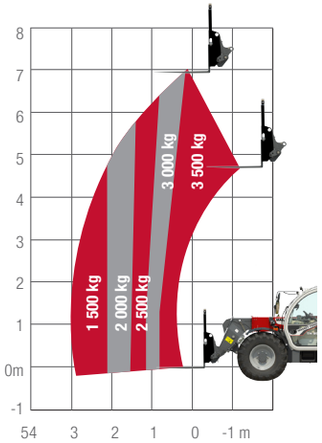

MF TH.7038

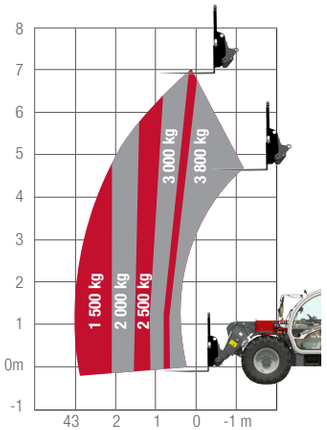

MF TH.8043

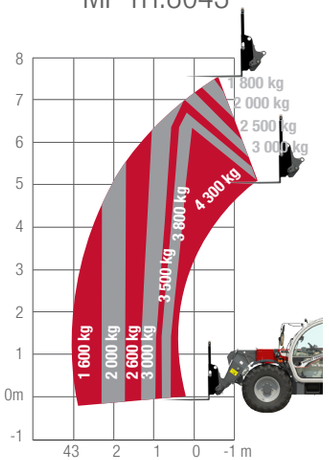

MAKSIMAALINEN **KÄYTTÖAIKA**

HUOLETON KUROTTAJAN OMISTAJA

Maatalouskoneen hankinta, omistaminen ja huolto voi olla monimutkaista, joten mahdollisimman hyvä tuki on erittäin tärkeää. Massey Ferguson -asiakkaana saat aina henkilökohtaista, ripeää ja ystävällistä tukea asiantuntevalta myyjäverkostoltamme, joka ymmärtää liiketoimintaasi perinpohjaisesti.

MFcare

MF CAREN AVULLA PIDÄT KULUT RUODUSSA JA TAKAAT MF TH:N OPTIMAALISEN SUORITUSKYVYN.

MF Care -huoltosopimukset ja laajennetut takuut mukautuvat maksukykyysi ja työaikoihisi. Määräaikaishuoltosopimus tarjoaa ehkäisevää huoltoa, jossa vikoihin tartutaan, ennen kuin niistä tulee ongelmia, mikä lyhentää seisonta-aikaa. Täydellinen huoltokirja ja alkuperäisten AGCO Parts -varaosien käyttäminen lisäävät koneen jälleenmyyntiarvoa.

- Suojaa koneen jälleenmyyntiarvoa
- Joustavat ehdot ja pitkäaikaiset hinnat
- Saatavana 12 kuukauden ajan rekisteröinnistä
- Kokeneiden MF-asentajien huollot paikan päällä tai liikkeessä

	SILVER	GOLD
KUVAUS	SÄÄNNÖLLISEN HUOLLON SOPIMUKSET Palvelupakettiin kuuluvat kaikki kiinteisiin hintoihin perustuvat määräaikaishuoltotyöt.	KORJAUSSOPIMUKSET Laajennetun takuun sopimukset, jotka tarjoavat turvaa korjauskustannuksien varalta (ei kulumisen). Valittavissa hinnat omavastuulla tai ilman.
KONEEN TYYPPI	Kaikki	Kaikki
SÄÄNNÖLLINEN HUOLTO*	KYLLÄ	KYLLÄ
KORJAUSKUS-TANNUS	EI	KYLLÄ
OMAVASTUU	EI	Vaihtoehdot: 0 €, 190 €, 490 €

*AGCOn ilmoittama listahinta viittaa ainoastaan laajennettuun takuuseen eikä sisällä huoltoa.

MASSEY FERGUSON TARJOAA KATTAVAT JA TEHOKKAAT PALVELUT

6 000 h 5 vuotta	3 000 h 5 vuotta	50 000 paalia 5 vuotta	6 000 h 5 vuotta	2 000 h Vähintään 3 vuotta Vain ISOBUS-yhteensopivat koneet	25 000 paalia Vähintään 3 vuotta

MF TH:N HUOLTO ON SUUNNITELTU NOPEAKSI, HELPOKSI, YKSINKERTAISEKSI JA KUSTANNUSTEHOKKAAKSI.

Vähemmän seisonta-aikaa – enemmän sujuvaa työskentelyä
Nopea, suoraviivainen ja helppo rutiinihuolto rinnakkaisen asennuksen ansiosta. Hyvin sijoiteltujen huoltopisteiden ansiosta kurottajan huoltaminen on yksinkertaista ja nopeaa, joten peltotöihin jää enemmän aikaa.

Konepellin aukaisu sivulta tarjoaa helpon pääsyn moottoriin, ilmansuodattimeen, jäähdytys- ja ilmastointijärjestelmään, mikä nopeuttaa kaikkien päähuoltokohteiden huoltamista.

Ilmansuodattimen irrottaminen tarkistamista ja puhdistusta varten on helppoa. Lisävarusteena on saatavana automaattinen kääntyvä tuuletin. Puhalla pois pölyt, oljet ja muu materiaali, joka voi juuttua jäähdytysjärjestelmään.

Diesel- ja AdBlue®-säiliön täyttäminen maan tasalta on helppoa.

Konepelti on helppo nostaa auki maan tasalta moottorin ja jäähdytysjärjestelmän tarkistusta varten. Kaikki moottorin, hydrauliikan ja voimansiirron huoltopisteet on sijoiteltu kätevästi nopeaa ja yksinkertaista kunnossapitoa varten.

MFservices

AINA RINNALLASI KASVATTAMASSA

KANNATTAVUUTTASI JA TEHOKKUUTTASI

MF SERVICES TARJOAA KAIKEN, MITÄ MF TH -KUROTTAJAN TOIMINNAN TUKI TARVITSEE.

Kätevä ja mukautettava MF Services auttaa pitämään käyttökustannukset kurissa ja budjetoimaan ja suunnittelemaan liiketoimintaa paremmin – sen ansiosta jokainen koneen käyttötunti on sujuva ja voit keskittyä maanviljelyn ydinliiketoimintaan.

Kattava palvelupaketti tekee Massey Ferguson -maatalouskoneiden omistajuudesta ja käytöstä helpompaa kuin koskaan.

MASSEY FERGUSON – JÄLLEENMYYJÄVERKOSTO

MF-jälleenmyyjällä on seudun paras asiantuntemus maatalouskoneista. Voit aina kääntyä jälleenmyyjän puoleen ja saat parhaat palvelut myynnistä, huollosta ja korjauksista aina varaosiin ja uusiin koneisiin.

YLI 4 700 HUOLTO -JA KORJAUSPISTETTÄ YMPÄRI MAAILMAN

MASSEY FERGUSONIN AIDOT VARAOSAT

OVAT PARAS TAE UUDEN MF TH:N ARVON SÄILYMISELLE JA SUOJA YLLÄTTÄVIÄ KESKEYTYKSIÄ VASTAAN.

Lisävarusteiden valikoima on laaja ja sisältää muun muassa voiteluaineita, AdBlue-liuosta, huoltosarjoja ja ohjaamon lisävarusteita. Lisävarusteet ovat saatavilla vain MF-jälleenmyyjältä.

AGCO Parts Books To Go – mobiilisovelluksella voit etsiä MF-varaosia nopeasti ja helposti ja tilata ne suoraan. Sovellus on ladattavissa App Store – ja Google Play – sovelluskaupasta. Henkilökohtaiset käyttäjätunnukset ovat saatavana MF-jälleenmyyjältä.

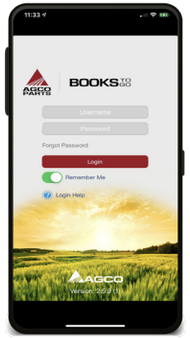

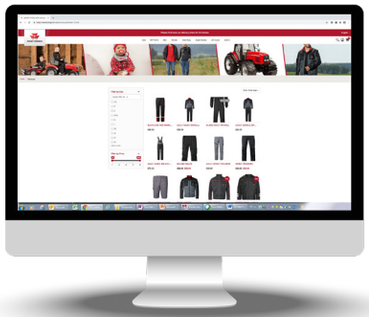

MASSEY FERGUSON – OHEISTUOTTEET

NYT VOIT NÄYTTÄÄ YHTÄ TYYLIKKÄÄLTÄ KUIN MASSEY FERGUSON -TRAKTORISI.

Etsitkö lippistä, joka sointuisi MF TH -kurottajasarjaasi? Tai tarvitsetko tyylikkään ja kestävän haalarin töihin? Laadukas valikoimamme tarjoaa viljelytoimintaasi, perheeseesi ja elämäntapaasi sopivat vaatteet.

Kirjaudu sisään verkkokauppaamme, niin voit tutustua valikoimaamme:

Shop.MasseyFerguson.com

Edellä esiteltyjä tukipalveluita koskevia ehtoja on noudatettava. Kaikkia palvelupaketteja ei välttämättä ole saatavilla kaikilla markkina-alueilla.

Voit tarkistaa saatavuuden lähimmältä MF-jälleenmyyjältä.

TEE MF TH:STA ITSESI JA MAATILASI NÄKÖINEN

	MF TH.6030 MF TH.7030		MF TH.6534 MF TH.7035 MF TH.7038 MF TH. 8043		
Hydrauliikka	ESS	EFF	ESS	EFF	EXC
Kaikki hydrauliikkatoiminnot proportionaalisia ja sähköhydraulisia	●	●	●	●	●
Puomin 3. toiminto virtauksen säädöllä	●	●	●	●	●
Työvälineen mekaaninen kiinnitys	●	●	●	●	●
Hydraulinen työvälineen kiinnitys	❍	❍	❍	❍	●
Pehmennetty sisäänveto	●	●	●	●	●
Smart Handling System (SHS)	●	●	●	●	●
Automaattinen puomin heilahduksen vaimennus	❍	●	❍	●	●
Automaattinen puomin heilahduksen vaimennus, puomin kellunta ja kauhan ravistus	-	❍	-	❍	●
3. toiminnon jatkuva virtaus	●	●	●	●	●
3. toiminnon automaattinen toiminta (virtaus – ja ajoitusasetus)	-	❍	-	❍	●
Puomin pään 4. ja 5. toiminto	❍	❍	❍	❍	❍
A Puomin asetus enimmäis – ja vähimmäiskulma	●	●	●	●	●
Takahydrauliletku	❍	❍	❍	❍	❍
Voimansiirto					
Hydrostaattinen (40 km/h)	●	●	●	●	●
Hivutuspoljin	●	●	●	●	●
B Power Control – vipu (3 toimintoa)	●	●	●	●	●
Eteen/vapaa/taakse suunnanvaihtaja joystickissa	●	●	●	●	●
Nopeudenhallintajärjestelmä	●	●	●	●	●
Sähköinen pysäköintijarru	●	●	●	●	●
Voimansiirto dynaaminen tila	●	●	●	●	●
Käsikaasu ja nopeuden hallinta polkimella	-	●	-	●	●
Moottori					
Automaattinen päävirtakatkaisija	●	●	●	●	●
Integroitu ilman sykloniesisuodatin	●	●	●	●	●
Automaattinen kääntyvä tuuletin	-	●	-	●	●

	MF TH.6030 MF TH.7030		MF TH.6534 MF TH.7035 MF TH.7038 MF TH. 8043		
Ohjaamo	ESS	EFF	ESS	EFF	EXC
Irrotettava matto	●	●	●	●	●
Mekaaninen istuimen jousitus	●	-	-	-	-
Ilmajousitettu istuin	❍	●	●	❍	-
Ilmajousitettu istuin (lämmitys – ja automaattiasetus)	-	-	-	●	●
C Ilmajousitettu istuin (lämmitys – ja automaattiasetus) ja joystick käsinojassa	-	-	-	❍	●
Ilmastointi	❍	❍	❍	❍	●
Puhelinteline ja USB-liitäntä	●	●	●	●	●
Kaiuttimet ja antenni	●	●	●	●	●
Radio / CD / MP3 / Front Aux-in / Bluetooth / USB-liitin DAB	❍	●	❍	●	-
5 " värinäyttö	●	●	●	●	-
D 7" värinäyttö, puhelintoiminto, radion ja tehtävien hallinta	-	❍	-	❍	●
Kattoikkunan pyyhin	●	●	●	●	●
Sivuikkunan pyyhin ja pesin	-	❍	-	❍	●
Oikealla puolella sähkötoiminen peili, jossa on jäänsulatus	-	❍	-	❍	❍
Pyörivä varoitusvalo ja peruutusmerkkiääni	●	●	●	●	●
White noise – varahälytin	❍	❍	❍	❍	❍
Eväslaatikko	-	-	-	-	●
Ohjaus					
Neljä ohjaustilaa automaattisella suoristuksella	●	●	●	●	●
Etuakseli ja tasauspyörästö @ 45 % rajoitettu luisto	▯	▯	●	●	●

ESS = Essential-malli
EFF = Efficient-malli
EXC = Exclusive-malli

● Vakiovaruste
❍ Lisävaruste
– Ei saatavana

	MF TH.6030 MF TH.7030		MF TH.6534 MF TH.7035 MF TH.7038 MF TH. 8043		
Muuta	ESS	EFF	ESS	EFF	EXC
Tuulilasin suojaritilä (edessä ja takana)	❍	❍	❍	❍	❍
E Työvalot	●	●	●	●	●
Kanalan työvalot	❍	❍	❍	❍	❍
Puomin työvalot	❍	❍	❍	❍	●
LED-ajovalot	-	❍	-	❍	❍
LED-työvalot	-	❍	-	❍	●
Työkalupakki	❍	❍	❍	❍	❍
Perävaunun hydraulijarru, yksi johto	❍	❍	-	-	-
Perävaunun hydraulijarru, kaksi johtoa			❍	❍	❍
Haarukka	●	●	●	●	●
Korkeuden pikasäätö haarukka	❍	❍	❍	❍	❍
Korkeuden pikasäätö automaattinen haarukka	❍	❍	❍	❍	❍
Hydraulinen noukinkytkentä	❍	❍	❍	❍	❍
Kauha					
Kaivuukauha	❍	❍	❍	❍	❍
Kevytmateriaalikauha	❍	❍	❍	❍	❍
Trukkihaarukka	❍	❍	❍	❍	❍
Paalipiikki	❍	❍	❍	❍	❍
Pihtikauha	❍	❍	❍	❍	❍
Pihtihaarukka	❍	❍	❍	❍	❍
Paalipihti (hampaat tai putki)	❍	❍	❍	❍	❍

A

B

C

D

E

Olemme tehneet kaikki toimenpiteet varmistaaksemme, että tämän julkaisun sisältämät tiedot ovat niin ajankohtaiset ja tarkat kuin mahdollista. Julkaisussa voi silti olla virheitä, epätarkkuuksia ja puutteita; ja ominaisuuksia voidaan muuttaa milloin tahansa ilmoittamatta siitä. Siksi kaikki spesifikaatiot ja tekniset tiedot pitää tarkastaa ja vahvistaa Massey Ferguson -jälleenmyyjän kanssa ennen kauppasopimuksen allekirjoitusta.

TEKNISET TIEDOT

KUORMAUSTEHO (standardi EN 1459: 1998 liite B)		MF TH.6030	MF TH.7030	MF TH.6534	MF TH.7035	MF TH.7038	MF TH.8043
Suurin nostoteho							
maan tasolla	kg	3 000	3 000	3 400	3 500	3 800	4 300
täydessä nostokorkeudessa	kg	2 500	2 000	3 400	3 500	3 800	2 600
puomin pituus 2 m korkeudella 4 m	kg	2 000	2 000	3 000	3 000	3 000	3 000
Murtovoima	kN	3 600	3 600	6 200	6 200	6 200	7 000
Suurin nostokorkeus	m	5,9	6,7	6,5	7	7	7,5
Ulottuvuus eteen – puomi ulkona	m	3,13	3,9	3,4	4	4	4,1
Hydrauliikkajärjestelmä							
Puomi – hammaspyöräpumpun tuotto	l/min	100	100	190	100	190	190
Voimansiirto							
Tyyppi		Hydrostaattinen					
Mekaanisia vaihteita		-	-	2	2	2	2
Hydraulisia vaihteita nopeuksia		2	2	2	2	2	2
1. vaihteen nopeus*	km/h	9,7	9,7	6	6	6	6
2. vaihteen nopeus*	km/h	40	40	12	12	12	12
3. vaihteen nopeus*	km/h	-	-	18	18	18	18
4. vaihteen nopeus*	km/h	-	-	40	40	40	40
Moottori							
Tilavuus/sylintereitä	l/n°	3,4/4	3,4/4	3,4/4	3,4/4	3,4/4	3,4/4
Ruiskutus		Yhteispaine	Yhteispaine	Yhteispaine	Yhteispaine	Yhteispaine	Yhteispaine
ISO hv, 2 400 r/min	hv	100	100	135	100	135	135
Enimmäisvääntö (ISO 14396)	Nm	430	430	500	430	500	500
Polttoainesäiliön tilavuus	l	115	115	138	138	138	138
Renkaat							
Vakio		405/70 R20	405/70 R20	460/70R24	460/70R24	460/70R24	460/70R24
Lisävaruste		400/70 R24	400/70 R24	500/70R24	500/70R24	500/70R24	500/70R24
Jarrut		Öljykylpyinen					
Painot							
Paino ilman työvälinettä, 24" renkaat	kg	5 555	5 920	6 635	7 415	7 530	8 180
Sykliaika (sekuntia) moottorin maksimikierrosnopeudella							
Nostoaika		5,3	5,3	4,9	8	4,9	6,5
Laskuaika		4	4	4,3	6	4,3	5
Teleskooppi ulkona		5	6,3	3,7	7,1	4,8	5
Teleskooppi sisällä		3,6	4,2	4	6,5	4,9	4,5
Täyttöaika		2,5	2,5	2,3	3	2,3	2,3
Kippausaika		2,4	2,4	2,5	2,7	2,5	2

* koneella, johon on määritetty enimmäisnopeus

Mitat

	MF TH.6030	MF TH.6030	MF TH.7030	MF TH.7030	MF TH.6534*	MF TH.7035* MF TH.7038*	MF TH.8043*
	Vakio-ohjaamo	Matalammalla sijaitseva ohjaamo	Vakio-ohjaamo	Matalammalla sijaitseva ohjaamo			
A	5 712		6 240		5 874	6 074	6 180
B	4 507		5 063		4 669	4 869	4 975
C	4 035		4 185		4 145	4 145	4 246
D	2 334*/2 250**	2184*/2100**	2 334*/2 250**	2 184*/2 100**	2457	2 457	2 457
E	1 671* / 1 587**		1 671* / 1 587**		1 752	1 752	1 770
F	348* / 264**		348* / 264**		430	430	430
G	2 820		2 820		2 870	2 870	2 870
H	1 666		1 666		1 895	1 895	1 895
I	2 100		2 100		2 300	2 300	2 300
J	4 817* / 4 689**		5 090* / 4 975**		4 800	4 944	4 901
K	1 556* / 1 383**		1 556* / 1 383**		1 111		
L	3 875* / 3 717**		3 875* / 3 717**		3 714		

Kaikki mitat millimetreinä
*24" renkaat ** 20" renkaat

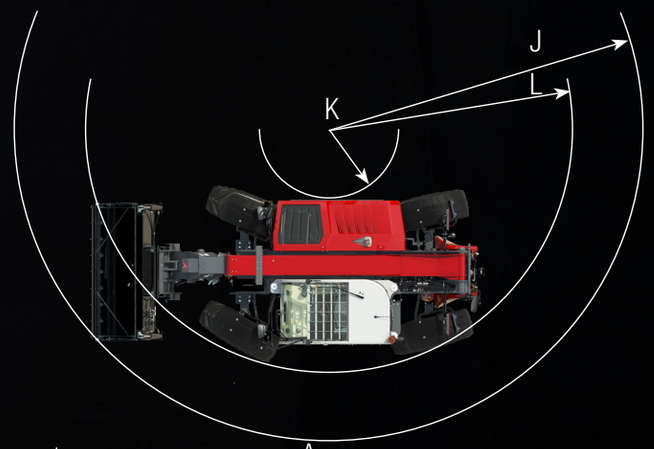

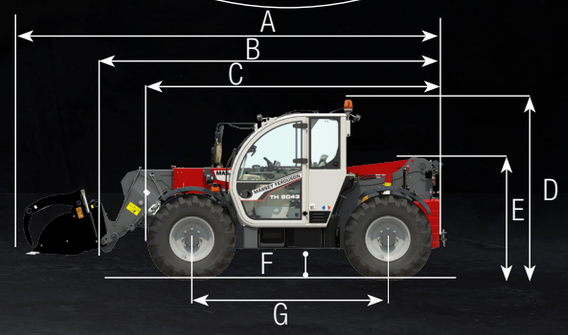

www.MasseyFerguson.co.uk

www.facebook.com/masseyfergusonUK
Twitter.com/MF_EAME
Instagram.com/MasseyFergusonGlobal
www.YouTube.com/MasseyFergusonGlobal

TURUN KONEKESKUS

Turun Konekeskus Oy
Ruopankatu 8
20360 TURKU (Finland)
www.turunkonekeskus.fi
verkkokauppa.turunkonekeskus.fi
puh. 020 7459 700

AGCO
Your Agriculture Company

MASSEY FERGUSON® on AGCOn maailmanlaajuinen tuotemerkki.
© AGCO SAS. 2021 | A-FI-17378 | Suomi

MASSEY FERGUSON