SNOWEK

HARJALAITTEET

FI

SNOWEK

2011

Snowek Oy perustetaan ja Snowek lanseeraa U- ja nivelauramalliston. U-aurat nousevat kiinteistöurakoitsijoiden suosioon.

2012

Snowek Oy lanseeraa 2010-luvulle suunnitellun harjalaitemalliston sisältäen keräävät harjalaitteet, kauhaharjat ja avoharjat sekä puomiharjat.

2013

Snowek voittaa Kunnossapidon Kehittäjä 2013 palkinnon korkeapainepölynsidontateknologialla.

2015

Snowek lanseeraa rajattomasti ympäripyörivät Circulus-harjalaitteet.

2016

Snowek Circulus kasvattaa suosiotaan. Snowek aloittaa Trombia-puhdistusmenetelmän ja lakaisulaitteiden ennakkomarkkinoinnin.

2018

Snowek tuo Trombia-lakaisukoneet laajaan jakeluun ja esittelee Centaurus -puomiharjat tehokkaaseen risteysalueiden ja jalkakäytävien puhdistamiseen.

2021

Snowek keskittää tuotantoaan Nurmeksesa, Pielis-Karjalassa.
Snowek Circulus on noussut markkinoiden myydyimmäksi harjakoneeksi ja Trombia -lakaisukoneita viedään aktiivisesti 8 maahan.

Käsissäsi on uusi Snowek -harjalaitekuvasto

TERVETULOA SNOWEKIN MAAILMAAN

Snowek on kehittänyt kiinteistöjen ja katujen kunnossapidon tehokkuutta kasvattavia työlaitteita lumenauraukseen, harjaustyöhön sekä hiekoittamiseen jo kymmenen vuoden ajan. Kun suunnittelu on aloitettu lähtöpisteestä asiakkaiden kanssa vasta 2010-luvulla, yhteistyö nykypäivän urakoitsijoiden kanssa on mahdollistanut meille koko malliston kehittämisen moderneihin katujen kunnossapidon kehittämishaasteisiin, urakointitarpeisiin vastaaviksi.

Käsissä olevasta kuvastosta löydät muun muassa keväiseen hiekanpoistoon suurta työtehoa tuovat Circulus-harjalaitteet, Snowekin kehittämän, palkitun, korkeapainepölynsidontajärjestelmän sekä uudet uutuuspäivitykset.

Kuvastosta löydät harjalaitteet hiekoitushiekan poistoon, kiinteistösiivoukseen, lehtien keruuseen kuten myös erityiskäyttökohteisiin esimerkiksi teollisuus- ja ratatyöalueilla. Jos et löydä etsimääsi, muistathan, että me Snowekilla olemme tähänkin saakka kehittäneet kaikki tuotteemme asiakkaiden kokemusten perusteella. Uusimpana innovaationa Trombia-puhdistuskoneet aikaistavat ja nopeuttava puhdistustyötä jo yli 20 kaupungissa Suomessa ja kolmella mantereella.

Ota siis huoletta meihin yhteyttä ja ratkaistaan urakointihaasteesi!

ANTTI NIKKANEN
toimitusjohtaja
Snowek

JAAKKO HAPPONEN
pääsuunnittelija
Snowek Oy:n perustaja

SISÄLTÖ

Sivu 4-5 ..... Snowek Circulus
Sivu 6-7 ..... Snowek Keräävät harjalaitteet
Sivu 8-9 ..... Tuotteiden tekniset tiedot
Sivu 10-11 ..... Snowek Kauhaharjat
Sivu 12-13 ..... Snowek Avoharjat
Sivu 14 ..... Snowek Puomiharjat
Sivu 15 ..... Snowek Centaurus puomiharjat
Sivu 16 ..... Snowek Ferrovius rataharjat
Sivu 17 Lisävarusteet ja varaosat
Sivut 18-19 Ratkaisumme katupölyongelmaan

SNOWEK

Snowek, Trombia Technologies Oy

Pioneerinkatu 22 | Kuopio Finland | www.snowek.fi

youtube.com/trombiatechnologies facebook.com/snowektrombia twitter.com/trombiatech

SNOWEK CIRCULUS

Markkinoiden tehokkain hiekanpoistaja

1 360 ASTEEN RAJATON PYÖRINTÄ TUO TEHOA JA TURVALLISUUTTA

Circuluksen teho perustuu kaivinkoneiden työlaitemaailmasta tuttuun rajattomaan 360 asteen pyörittämiseen. Kuljettaja pystyy hyödyntämään harjalaitetta ensiluokkaisella puhdistustuloksella kaikkiin ajosuuntiin ja puhdistamaan myös kanttarinreunat ilman erillistä sivuharjaa.

2 SUURI KERÄYSKAPASITEETTI

Circulus-kauhaharjat varustellaan markkinoiden johtavilla jopa 1800 litran roskasäiliöillä, jotka tekevät harjaustunneista ennennäkemättömän tehokkaita!

3 ERINOMAINEN PUHDISTUSTULOS

Circulus-tuotteiden kellunnan avulla harjalaite saadaan seuraamaan tarkasti puhdistettavan alueen pintaa, jolloin kerättävät epäpuhtaudet saadaan poistettua kerta-ajolla.

4 SYÖ MITÄ TAHANSA

Circulus kuten perinteiset kauhaharjatkin on tunnettu kyvystään hallita paksujakin hiekkakerroksia, kiviä ja teollisuusroskaa. Suuri roskasäiliö takaa tehokkaat harjaustunnit!

5 KANTTAREIDEN PUHDISTUS ILMAN SIVUHARJAA

Circulus harjoilla kanttikivien harjaus käy kätevästi, kun harjaa ajetaan hieman vinottain. Tällöin lamel-lit pääsevät kaapimaan hiekan, lehdet ja muut roskat tehokkaasti ilman erillistä sivuharjaa..

6 NOPEA LAMELLIEN VAIHTO JA HELPOT HUOLLOT!

Circulusten lamellien vaihto on nopeaa, eikä vaadi erikoistyökaluja. Lisäksi kulutuspalat ovat pultattavia ja rasvattavat kohteet ovat helposti saavutettavissa.

7 PÖLYNSIDONNAN EDELLÄKÄVIJÄ

Snowekin kehittämä korkeapainepölynsidontateknologia on saatavilla kaikkiin Circulus-malleihin. Korkeapainepölynsidonta säästää hienojakoi-sen sumun ansiosta vedenkulutusta ja vähentää tutkitusti ajonaikaista katupölyä 52% perinteisiin kastelujärjestelmiin verrattuna!

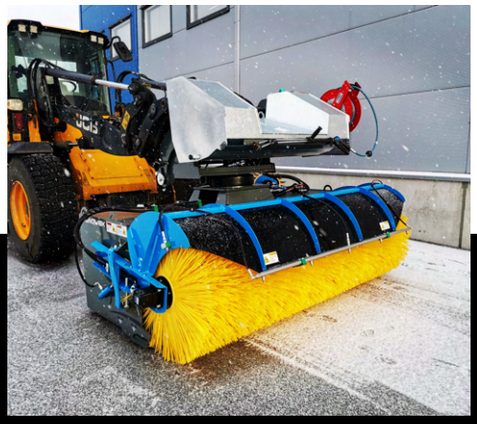

Uutuus
Snowek Circulus 250
Työleveys 2,50m

> Snowek Circulus kauhaharjojen rajaton pyörintä mahdollistaa erinomaisen puhdistustuloksen harjatessa eteen- ja taaksepäin sekä esimerkiksi kanttareiden reunoilla.

Circulukset varustellaan kauhaharjoista tutuilla suurilla roskasäiliöillä sekä haastavankin jätteen keräyskyvyllä, joka nostaa työtehoa entisestään. Kellunta varmistaa erinomaisen puhdistustuloksen hiekoitushiekanpoistossa, ylläpito-siivouksessa sekä syksyllä lehtien keruussa.

Circulusta on saatavilla neljää erikokoista mallia työleveydeltään 150cm - 220cm.

Circulusta suositellaan 5 - 20 tonnin pyöräkoneisiin, maataloustraktoreihin sekä kiinteistötraktoreihin.

SNOWEK

SNOWEK TEHOVINKKI

Circulus korvaa teollisuustyössä ja hiekoitushiekan poistossa erinomaisesti yhä laajasti käytetyn avoharja + kauha -yhdistelmän, joka sitoo kaksi peruskonetta käyttöön. Circuluksella tarvitset vain yhden pyöräkuormaajan ja tuplaat työtehon saman tien!

VAKIOVARUSTEET

- Kellunta ja tukipyörä kaikissa malleissa
- Pultattava, kulutusteräksinen huulilevy sekä kulutuspalat kauhan sivuilla
- Hitsatut Volvo-sovitteet Circulus 220 ja 250-harjassa, pultattavat sovitteet C220M, C190 -harjoissa.
- 4 hydrauliletkua ½" hydraulilliittimillä.

LISÄVARUSTEET

- Korkeapainepölynsidontajärjestelmä
- Perinteinen kastelujärjestelmä
- Vesisäiliö kiinteistökoneen (Kramer, Wille, Lundberg) taakse valittavalla pölynsidontajärjestelmällä.
- Erillinen suutinputkisto (käytettäväksi takasäiliön kanssa)
- Pesupistooli ja letkukela
- Sähköventtiili (harjan toimintoja ohjataan kahdella letkulla)
- Sivuharja

SNOWEK KERÄÄVÄT HARJALAITTEET

1 PÖLYNSIDONNAN EDELLÄKÄVIJÄ

Snowek kerääviin harjalaitteisiin vuonna 2013 kehitetty korkeapainepölynsidonta on sittemmin muodostunut toimialan standardivaatimukseksi. Snowek toimittaa edelleen markkinoiden ainoan tutkitusti todistetun ajonaikaista katupölyä vähentävän pölynsidontajärjestelmän.

2 ERINOMAINEN PUHDISTUSTULOS - KERRALLA PUHDASTA

Ajosuuntaan kääntyvät sivuharjat sekä pohjaluukun ja harjatelan muotoilu takaavat markkinoiden parhaan puhdistustuloksen.

3 SUURI TYÖLEVEYS

Keräävien harjalaitteiden etu katujen puhdistuksessa on kahdella sivuharjalla jopa 3,2 metriin ulottuva työleveys.

4 HELPPOKÄYTTÖISYYS

Edistyksellinen hydrauliikka mahdollistaa harjan kaikkien toimintojen ohjauksen peruskoneen hytistä käsin sivuharjojen nostoa, laskua ja pysäytystä myöten.

5 KESTÄVYYS

Keräävä harjalaite on tehty kestämään kovaakin käyttöä. Esimerkiksi kuumasinkitty runko suojaa harjaa ruosteelta ja pääharjan pehmeä käynnistys ja pysäytys vähentävät hydraulimoottoreille kohdistuvaa rasitusta

6 NOPEA LAMELLIEN VAIHTO JA HELPOT HUOLLOT!

Snowek keräävien harjalaitteiden lamellien vaihto on tuntien työhön tottuneille ammattiurakoitsijoille jopa ennennäkemättömän nopeaa, eikä vaadi erikoistyökaluja. Lisäksi kulutuspalat ovat pultattavia ja rasvattavat kohteet ovat helposti saavutettavissa.

7 PIENI HYDRAULIIKKAÖLJYN TARVE

Keräävän harjalaitteen hydrauliikkaöljyn tarve on minimissään ainoastaan 35l/min. Tämä mahdollistaa laitteen tehokkaan käytön lähes jokaisella painoltaan riittävällä peruskoneella.

8 VAHVA TUKIPYÖRÄ JA RAKENNE

Snowek K220 harjalaitteen massiivinen tukipyörä rakenne vähentää kovassa harjauksessa haavereita, varaosien kulumista sekä tekee työstä tasaisemppaa

Snowek keräävät harjalaitteet ovat saavuttaneet suosionsa erinomaisen puhdistustuloksen, korkeapainepölynsidontateknologian sekä kestävyytensä ja helppohuoltoisuutensa johdosta.

Keräävät harjalaitteet tarjoavat jopa 3,2 metrin työleveyden keväiseen hiekanpoistoon kaduilla, kiinteistöpihoilla sekä teollisuusalueilla!

Snowek Kerääviä harjalaitteita on saatavilla kolmea mallia työleveydeltään 150cm - 320cm.

Tuotteita suositellaan 4 - 20 tonnin painoisiin pyöräkuormaajiin, maataloustraktoreihin, kiinteistötraktoreihin sekä liukuohjattuihin kuormaajiin.

SNOWEK

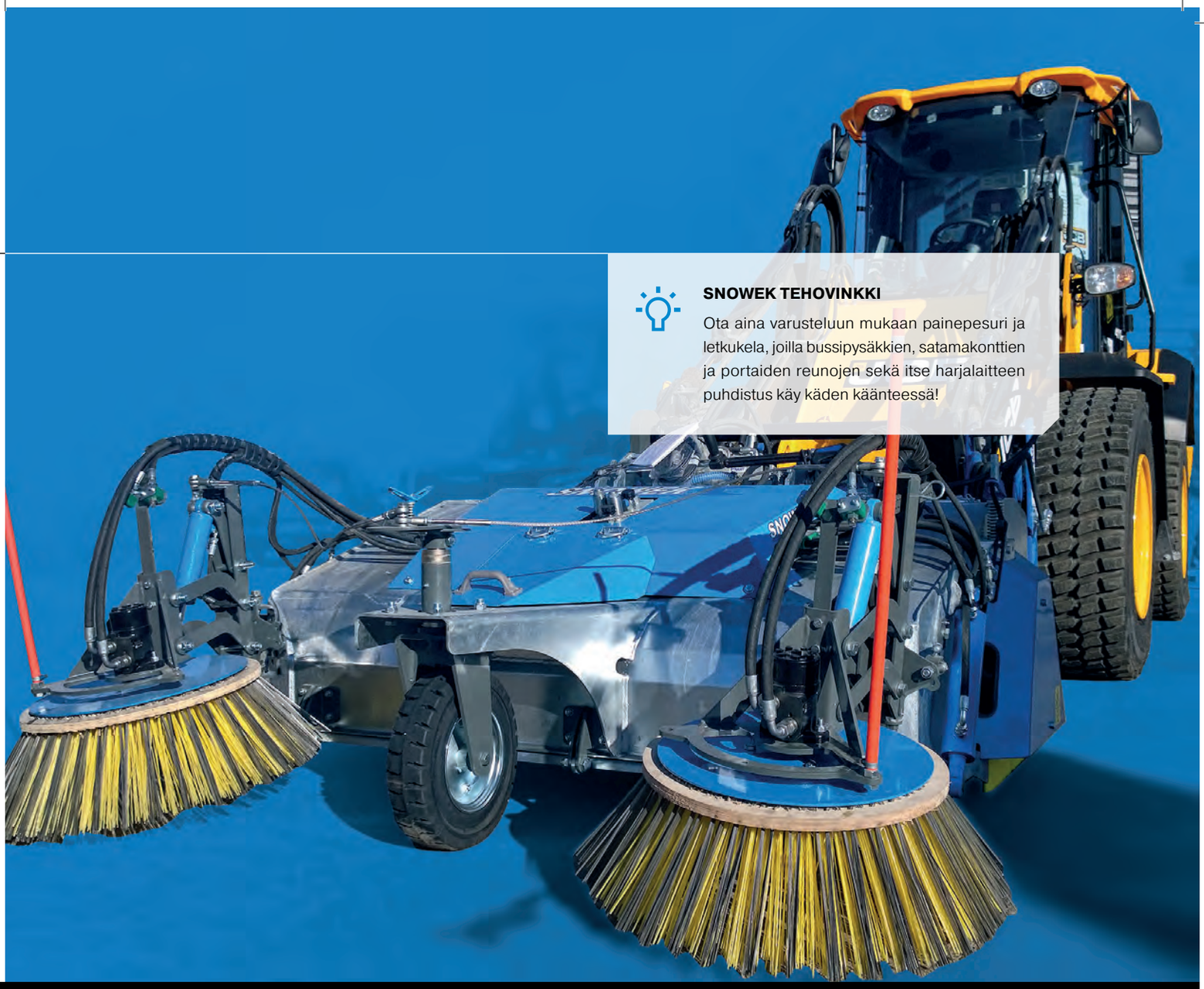

SNOWEK TEHOVINKKI

Ota aina varusteluun mukaan painepesuri ja letkukela, joilla bussipysäkkien, satamakonttien ja portaiden reunojen sekä itse harjalaitteen puhdistus käy käden käänteessä!

VAKIOVARUSTEET

- Oikea sivuharja hydraulisella nostolla, laskulla ja pysäytyksellä
- Hydrauliikka kahdella letkulla ja ½" liittimillä
- Sinkitty runko

LISÄVARUSTEET

- Vasen sivuharja hydraulisella nostolla, laskulla ja pysäytyksellä
- Korkeapainepölynsidontajärjestelmä
- Perinteinen kastelujärjestelmä
- Pesupistooli ja letkukela (korkeapainepölynsidonnan yhteydessä)

SNOWEK CIRCULUS KAUHAHARJAT

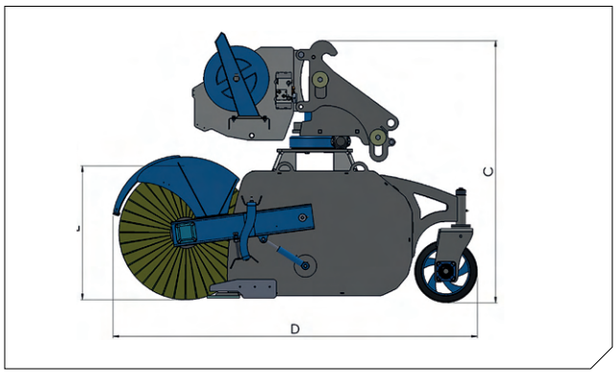

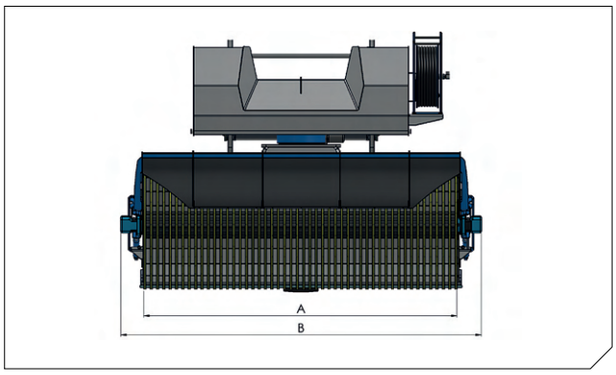

	CIRCULUS 190	CIRCULUS 220M	CIRCULUS 220	CIRCULUS 250
Työleveys (cm), A	190	220	220	250
Kokonaisleveys (cm), B	216	253	253	283
Korkeus (cm), C	150	150	177	177
Syvyys (cm), D	207	207	245	245
Lamellin halkaisija (cm)	70	70	90	90
Säiliötilavuus (l)	570 / 950 l	750 / 1 250 l	1100 / 1800 l	1200 / 2000 l
Tyhjäpaino	900 kg	1000 kg	1500 kg	1800 kg
Hydr. tuottovaatimus (min) korkepainepölynsidonnan kanssa	55 l/min	55 l/min	65 l/min	65 l/min
Hydr. tuottovaatimus (min) ilman korkeapainepölynsidontaa	50 l/min	50 l/min	55 l/min	55 l/min
Hydr. työpaine	160-230bar	160-230bar	160-230bar	160-230bar
Harjan pyörintä (max)	250-300 rpm	250-300 rpm	250-300 rpm	250-300 rpm
Vesisäiliön tilavuus	250 l	250 l	330 l	330 l
Vedenkulutus (Normaali kastelu)	5-10 l /min	5-10 l /min	5-10 l /min	5-10 l /min
Vedenkulutus (Korkeapainepölynsidonta)	3-5 l / min	3-5 l / min	3-5 l / min	3-5 l / min
Konesuositus (Työpaino)	5 - 8 ton	7 - 13 ton	9 - 16 ton	11 - 17 ton

SNOWEK KERÄÄVÄT HARJALAITTEET

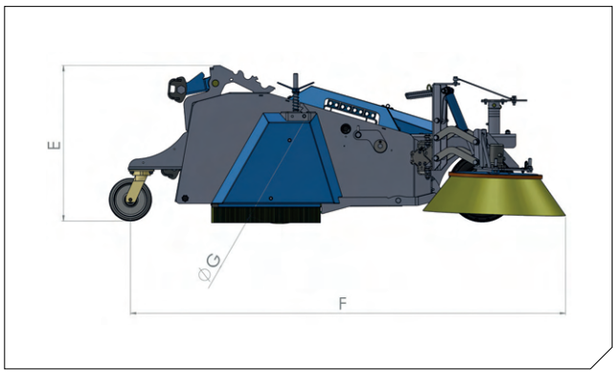

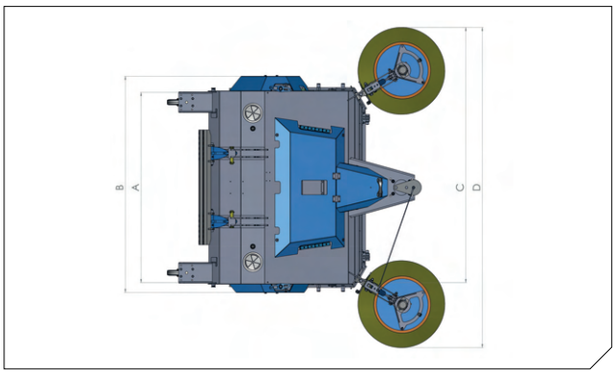

MALLI	K 150	K 180	K 220
Pääharjan työleveys (cm), A	150	180	220
Harjalaitteen minimileveys (cm), B	175	205	260
Työleveys yhdellä sivuharjalla (cm), C	200	230	270
Työleveys kahdella sivuharajalla, D	250	280	320
Korkeus (cm), E	90	90	110
Harjalaitteen pituus (cm)	250	260	280
Harjalamellin halkaisija (mm)	700	700	900
Vesisäiliön tilavuus	260 l	290 l	330 l
Roskasäiliön tilavuus	170 / 360 l	200 / 420 l	500 / 1050 l
Harjakoneen tyhjäpaino	700 kg	850 kg	1300 kg
Hydraulituotto, min.	35 l/min	35 l/min	55 l/min
Hydrauliikan työpaine (min-max)	160 - 230 bar	160 - 230 bar	160 - 230 bar
Vedenkulutus, perinteinen kastelu*	5-10 l /min	5-10 l /min	5-10 l /min
Vedenkulutus, korkeapainepölynsidontajärjestelmä*	3-5 l / min	3-5 l / min	3-5 l / min
Konesuositus	4 - 6 ton	6 - 8 ton	9 - 20 ton

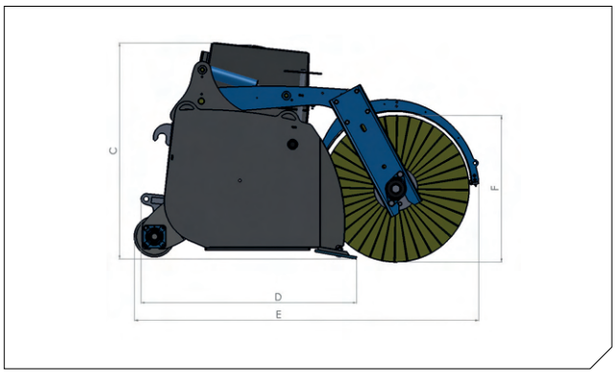

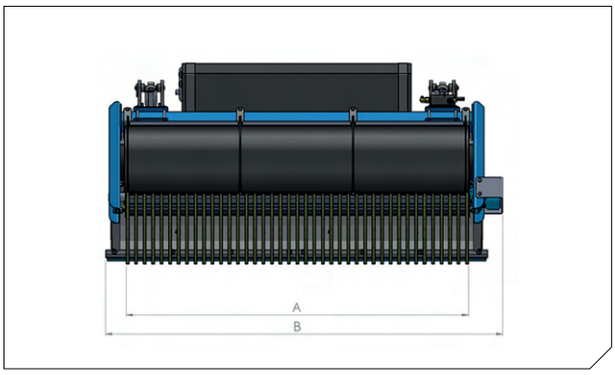

MALLI	H 150	H 180	H 220	H 270
Työleveys (cm), A	150	180	220	270
Kokonaisleveys (cm), B	180	210	250	310
Korkeus (cm), C	95	105	125	135
Harjakotelon pituus (cm), D	100	100	160	170
Kokonaispituus (cm)	160	160	215	225
Harjalamellin halkaisija (cm)	70	70	90	90
Vesisäiliön tilavuus	150 l	200 l	200 l	500 l
Kauhan tilavuus	380 / 650 l	450 / 770 l	730 / 1250 l	970 / 1650 l
Harjakoneen tyhjäpaino	480 kg	650 kg	1050 kg	1400 kg
Hydraulituotto, min.	45 l/min	45 l/min	55 l/min	55 l/min
Hydrauliikan työpaine (min-max)	160 - 230 bar	160 - 230 bar	160 - 230 bar	160 - 230 bar
Vedenkulutus, perinteinen kastelu*	5-10 l /min	5-10 l /min	5-10 l /min	5-10 l /min
Vedenkulutus, korkeapainepölynsidontajärjestelmä*	3-5 l / min	3-5 l / min	3-5 l / min	3-5 l / min
Konesuositus	3,5 - 5 ton	4 - 7 ton	8 - 12 ton	13 - 25 ton

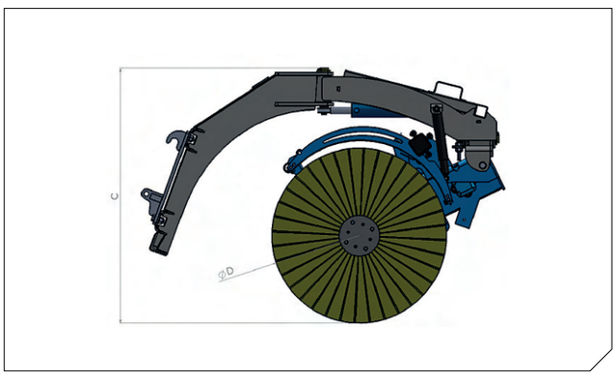

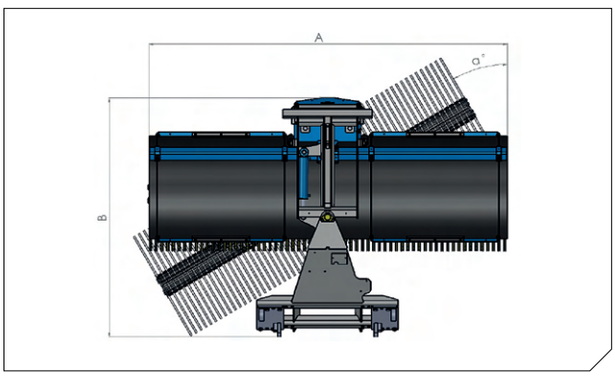

MALLI	AH 250	AH 280	AH 300	AH 330
Työleveys (cm), A	250	280	300	330
Syvyys (cm), B	190	190	190	190
Korkeus (cm), C	130	130	130	130
Harjalamellin halkaisija (cm)	90	90	90	90
Harjatelan kääntökulma	32°	32°	32°	32°
Vesisäiliön tilavuus (lisävaruste)	270 l	270 l	270 l	270 l
Harjakoneen tyhjäpaino	570 kg	570 kg	650 kg	680 kg
Hydraulituotto, min.	55 l/min	55 l/min	55 l/min	55 l/min
Hydrauliikan työpaine (min-max)	160 - 230 bar	160 - 230 bar	160 - 230 bar	160 - 230 bar
Harjan max pyörimisnopeus (rpm)	250-300 rpm	250-300 rpm	250-300 rpm	250-300 rpm
Vedenkulutus, perinteinen kastelu*	5-10 l /min	5-10 l /min	5-10 l /min	5-10 l /min
Vedenkulutus, korkeapainepölynsidontajärjestelmä*	3-5 l / min	3-5 l / min	3-5 l / min	3-5 l / min
Konesuositus	yli 4 ton	yli 4 ton	yli 4 ton	yli 4 ton

SNOWEK KAUHAHARJAT

1 TEHOKAS PUHDISTUS JA KELLUNTA

Vakiovarustukseen kuuluvan tappikellunnan avulla kauhaharja saadaan seuraamaan tarkasti harjattavan alueen pintaa ja kerättävät epäpuhtaudet saadaan poistettua kerta-ajolla.

2 KUSTANNUSTEHOKKUUS VAKIONA

Yksinkertainen ja varmatoiminen rakenne yhdistettynä suureen keräyskapasiteettiin tekee kauhaharjasta erinomaisen valinnan vaihteleville työmaille.

3 SYÖ MITÄ TAHANSA

Snowek kauhaharjat ovat tunnettuja kyvystään hallita paksujakin hiekkakerroksia, kiviä ja teollisuusroskaa. Suuri roskasäiliö takaa tehokkaat harjaustunnit!

4 RÄÄTÄLÖITÄVYYS

Kauhaharjat vastaavat kuljettajien mieltymyseroihin kattavalla varustelulla. Lisävarusteina asennettavissa mm. tukirullat, korkeapainepölynsidontajärjestelmä, painepesuri, sivuharja tai perinteinen kastelujärjestelmä.

5 NOPEASTI VAIHDETTAVAT KULUTUSOSAT

Kauhaharjan huulilevyt ovat standardimittaisia ja helppoja vaihtaa. Lisäksi lokasuojan kaaret ovat saatavana varaosina ja vaihdettavissa yksitellen.

6 NOPEA LAMELLIEN VAIHTO JA HELPOT HUOLLOT!

Kauhaharjojen lamellien vaihto on nopeaa, eikä vaadi erikoistyökaluja. Lisäksi rasvattavat kohteet ovat helposti saavutettavissa.

7 PIENI HYDRAULIIKKAÖLJYN TARVE

Kauhaharjan hydrauliikkaöljyn tarve on minimissään 45l/min. Tämä mahdollistaa laitteen tehokkaan käytön lähes jokaisella painoltaan riittävällä peruskoneella.

8 VAHVAT TUKIRULLAT AMMATTILAISKÄYTTÖÖN

Kauhaharjan käytössä kiivaassa kevättyössä kauhan toimintaa tukevat tukirullat ovat merkittävässä roolissa. Snowek kauhaharjojen takarullat ovat suunniteltu vahvaan ja voimakkaaseen työhön pohjoismaisessa hiekanpoistossa. Siksi niiden rakenne ja vankkuus on markkinoiden vahvimmat.

Snowek Kauhaharjat soveltuvat hyvin hiekan keruuseen sekä teollisuusalueiden, satamien, sahojen ja asfalttityömaiden ympärivuotiseen puhdistukseen. Kauhaharja kerää eteenpäin ajettaessa tehokkaasti myös suuremman roskan, hiekan ja lehdet.

Snowek Kauhaharjoja on saatavilla neljää mallia työleveydeltään 150cm - 270cm.

Kauhaharjoja suositellaan 3,5 - 25 tonnin pyöräkoneisiin, maataloustraktoreihin sekä kiinteistötraktoreihin ja liukuohjattaviin kuormaajiin.

SNOWEK

SNOWEK TEHOVINKKI

Kauhaharja on yhä monessa haastavassa paikassa yksinkertainen ja tehokas ratkaisu! Kokeile kauhaharjaa myös erityiskohteissa ja erityismateriaaleille - saatat löytää tehokkaan ratkaisun vaikeasti irrotettavaan likaan!

VAKIOVARUSTEET

- Kellunta
- Hydrauliikan neljällä letkulla ja ½" liittimillä
- Vakiosovitteet (Euro, Trima, Kunta 500, VL ja Volvo)

LISÄVARUSTEET

- Korkeapainepölynsidontajärjestelmä vesisäiliöllä
- Perinteinen kastelujärjestelmä vesisäiliöllä
- Erillinen suutinputkisto (käytettäväksi takasäiliön kanssa)
- Pesupistooli ja letkukela
- Takarullat
- Sivuharja mekaanisella nostolla
- Sähköventtiili (harjan toimintoja ohjataan kahdella letkulla)

SNOWEK AVOHARJAT

1 KESKIVETOISUUDEN YLIVOIMAA

Snowek avoharjojen keskivetoisuus mahdollistaa sujuvan ohjattavuuden sekä harjauksen seinustojen, sillankaiteiden ja muiden esteiden läheltä.

2 HUIPPULAATUISET JÄYKKYYSSÄÄDETTÄVÄT ISKUNVAIMENTIMET

Kaikkiin Snowek-avoharjoihin keväästä 2017 lähtien toimitetaan vakiona tilaustyönä teetettävät moottoriurheilusta tutut jäykkyyssäädettävät iskunvaimentimet!

3 ERINOMAINEN PUHDISTUSTULOS

Avoharjalla puhdistettava pinta saadaan puhtaaksi kerta ajolla. Tämän takaavat +/- 10° vaakakellunta sekä 30 cm liikevaralla varustettu pystykellunta joiden avulla harja seuraa epätasaistakin pintaa tarkasti. Tehokkaan kellunnan ansiosta Snowek avoharjat on voitu suunnitella vedettävään positioon, joka varmistaa entistä paremman puhdistustuloksen!

4 PÖLYNSIDONNAN EDELLÄKÄVIJÄ

Snowek avoharjoissakin suosittu lisävaruste on Snowekin korkeapainepölynsidontateknologia, joka vähentää harjauksen aikaista pölyämistä ja vedenkulutusta!

5 INTEGROITU VESISÄILIÖ

Avoharjojen soviterunko voidaan korvata vesisäiliörungolla. Sinkittyyn vesisäiliöön mahtuu 270 litraa vettä joka voidaan ohjata harjalle joko normaalin kastelun tai pienikulutuksisen korkeapainepölynsidonnan kautta.

6 HUOLTOMIES KIITTÄÄ VALINNASTASI

Iskunvaimennettu jousto ja kellunnan geometria yhdessä takaavat, etteivät lamellit kulu epätasaisesti. Itse lamellien vaihtotyö sujuu alle puolessa tunnissa.

7 KESTÄVÄ JA PITKÄIKÄINEN TYÖLAITE

Öljyvoideltu ketjuveto yhdessä vetokotelon kulutuspalojen kanssa takaavat, että Snowek avoharjat kestävät käyttöä. Lisäksi törmäystilanteiden aiheuttamat vääntymät on helppo korjata pultattavien lokarinosien ansiosta.

Snowek Avoharjat ovat ammattilaisten laatuvalinta avoharjoilta odotettavaan tehokkaaseen hiekan, lumen ja roskien harjaamiseen.

Keskivetoisuus, hyvä kelluntageometria ja iskuvaimennettu kellunta takaavat, ettei avoharja pompi harjattaessa. 32 asteen kääntökulma tuo tarvittavaa monipuolisuutta.

Snowek Avoharjoja on standardimitoissa saatavilla 5 eri mallia 2,0 - 3,3 metrin työleveydellä.

Avoharjoja suositellaan kaikkiin yli 3,5 tonnin pyöräkuormaajiin, maatalous- ja kiinteistötraktoreihin sekä kuorma-autoihin ja kiinteistöhuoltoajoneuvoihin.

SNOWEK

SNOWEK TEHOVINKKI

Snowek avoharjat toimivat tehokkaasti kuorma-autoissa ja kiinteistöajoneuvoissa kuten Unimog. Ajoneuvokiinnitykseen Snowek-valikoimassa on tarjolla perinteinen sekä sivusiirrolla varustettu nostolaite.

VAKIOVARUSTEET

- Hydrauliikan neljällä letkulla ja ½" liittimillä
- Hydrauliikan säätöventtiili
- Vakiosovitteet (Euro, Trima, Kunta 500, VL, ZL502 ja Volvo)

LISÄVARUSTEET

- Perinteinen kastelujärjestelmä sinkityllä ja integroidulla vesisäiliöllä
- Korkeapainepölynsidontajärjestelmä sinkityllä ja integroidulla vesisäiliöllä
- Pesupistooli ja letkukela
- Nostolaite kuorma-autokäyttöä varten
- Sähköventtiili (harjan toimintoja ohjataan kahdella letkulla)

SNOWEK PUOMIHARJAT

1 HARJATELAN TASAINEN PYÖRINTÄ

Snowek Puomiharjojen kaksi hydraulimoottoria on suunniteltu takaamaan harjatelan tasaisen pyörimisen myös tilanteissa, joissa harjaa painatetaan tavallista kovemmin maata vasten.

2 LOKASUOJA JA TUKIJALAT VAKIONA

Puomiharjojen vakiovarusteisiin kuuluu roiskeita vähentävä lokasuoja. Lisäksi mukana kulkevat harjan jalat helpottavat säilytystä.

3 NOPEA LAMELLIEN VAIHTO

Harjatelan kumikytkimien ansiosta puomiharjojen lamellien vaihtoon nopeaa eikä vaadi erikoistyökaluja.

4 5 ERI MALLIA 1,0M-2,7M TYÖLEVEYDELLÄ

Snowek puomiharjoista on saatavilla 5 eri työleveyttä eri käyttötarkoituksiin. Halutessasi voit varustaa puomiharjan myös loskalumelle soveltuvilla kasettiharjoilla.

SNOWEK TEHOVINKKI

Tutustu myös Snowek puomiharjauutuuteen: keskivetoiseen CENTAURUS -puomiharjaan, joka on suunniteltu vaativimpaan kiinteistöhuoltokäyttöön. Centauruksen löydät omasta lanseerausesitteestään.

MALLI	P100	P150	P270
Työleveys (cm), A	100	150	270
Kokonaisleveys (cm), B	130	185	305
Syvyys (cm), C	100	100	100
Korkeus (cm), D	120	120	120
Harjalamellin halkaisija (cm)	90	90	90
Harjan paino	190 kg	235 kg	330 kg
Hydraulituotto, min.	55 l/min	55 l/min	70 l/min
Hydrauliikan työpaine (min-max)	160 - 230bar	160 - 230bar	160 - 230bar
Saatavilla olevat sovitteet	S40, S45, S50, S60, NTP10	S40, S45, S50, S60, NTP10	S40, S45, S50, S60, NTP10

Snowek-puomiharjaa käytetään erillisen puomin omaavissa koneissa, kuten kaivinkoneissa ja yhdistelmäkaivureissa

Puomiharjalla puhdistetaan usein vaikeapääsyisiä kohteita, kuten portaita, räjäytystyömaiden porausreikiä, junaratojen vaihteita, sekä aidan vierustoja.

Puomiharjat ovat saatavilla kaikilla yleisimmillä puomisovitteilla kuten NTP10 ja S40 - S60 sovitteet.

Puomiharjoja on saatavilla 5 eri mallia työleveydeltään 1,0 - 2,7 metriä.

SNOWEK

KESKIVETOISET PUOMIHARJAT

SNOWEK CENTAURUS

Tehokkaaseen aluepuhdistukseen

1 KESKIVETOISUUDEN YLIVOIMAA

Snowek Centaurus-puomiharjojen keskivetoisuus mahdollistaa sujuvan ohjattavuuden sekä harjauksen seinustojen, sillankaiteiden ja muiden esteiden läheltä.

2 HUIPPULAATUISET JÄYKKYYSSÄÄDETTÄVÄT ISKUNVAIMENTIMET

Snowek Centaurus puomiharjat on varustettu vakiona moottoriurheilusta tutuilla jäykkyyssäädettävät huippulaatuisilla iskunvaimentimentimilla. Iskunvaimentimet ja kellunta yhdessä tekevät urakoinnista esimerkiksi pyöräalusteisella kaivinkoneella entistäkin sujuvampaa, kun harjatelan voi laskea puhdistettavalle alueelle nopeammin ilman asettelua.

3 ERINOMAINEN PUHDISTUSTULOS

Avoharjalla puhdistettava pinta saadaan puhtaaksi kerta ajolla. Tämän takaavat +/- 10° vaakakellunta sekä 30 cm liikevaralla varustettu pystykellunta joiden avulla harja seuraa epätasaistakin pintaa tarkasti. Tehokkaan kellunnan ansiosta Snowek avoharjat on voitu suunnitella vedettävään positioon, joka varmistaa entistä paremman puhdistustuloksen!

4 HUOLTOMIES KIITTÄÄ VALINNASTASI

Iskunvaimennettu jousto ja kellunnan geometria yhdessä takaavat, etteivät lamellit kulu epätasaisesti. Centaurus-harjalaitteiden harjalamellien vaihtotyö sujuu alle puolessa tunnissa, kun moottoreihin tai hydrauliikkaan ei tarvitse koskea.

MALLI	CENTAURUS 200 /250
Työleveys (cm)	200 / 250
Kokonaisleveys (cm)	200 / 250
Korkeus (cm)	120
Lamellinhalkaisija (mm)	900
Paino	425 kg / 470 kg
Hydrauliikan tuottovaatimus (min)	55 l /min
Hydrauliikan työpaine (min-max)	160 - 230bar
Sovitteet	S40, S45, S50, S60, NTP10

SNOWEK

SNOWEK FERROVIUS

Rataharja raskaaseen käyttöön ammattilaisille

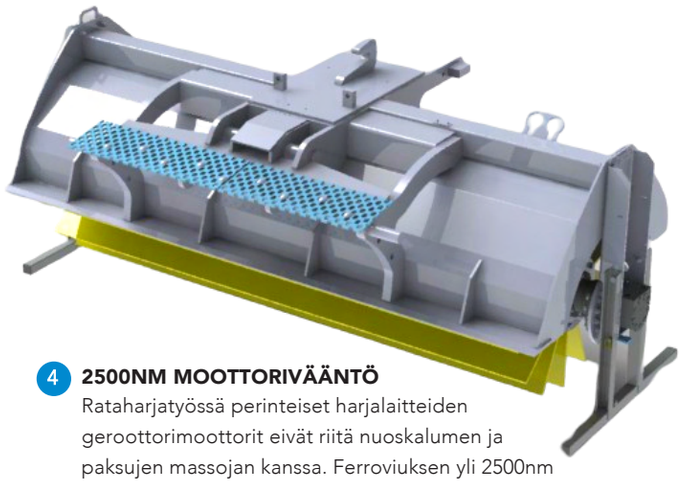

1 VAHVA RATATYÖHÖN SUUNNITELTU RAKENNE
Snowek Ferrovius rataharja painaa yli 950kg ja on suunniteltu raskaaseen ammattilaiskäyttöön raidealueilla. Runkoa vasten voidaan tukea ratakonetta raiteille nostettaessa.

2 ASIAKASYHTEISTYÖN TULOS
Ferrovius-rataharjat kehitettiin läheisessä yhteistyössä Suomen pääraiteiden urakoitsijoiden kanssa vuosien 2017-2019 aikana.

3 RAIDEVÄLIN PUTSAUS JA RAIDEURAN RAAPUTUSKYNSI VAKIONA
Ketterä yksittäinen raaputuskynsi edessä ja jääraspi sekä raideväleihin sovitettavat raaputus-kynnet takana tekevät Snowek rataharjan käytöstä tehokasta ja helppoa myös jäisillä ja sohjoisilla raiteilla!

4 2500NM MOOTTORIVÄÄNTÖ
Rataharjatyössä perinteiset harjalaitteiden geroottorimoottorit eivät riitä nuoskalumen ja paksujen massojan kanssa. Ferroviuksen yli 2500nm vääntöön kykenevä moottorointi on tehty ammattilaiskäyttöön.

5 LUMILEVY UMPIHANGEN PUHKAISEMISEEN
Runkoon asennettu vahva huulilevy toimii puskurina, kun rata-alueen lumimäärä on suuri ja harjan työtä varten lumivallia on puhkaistava.

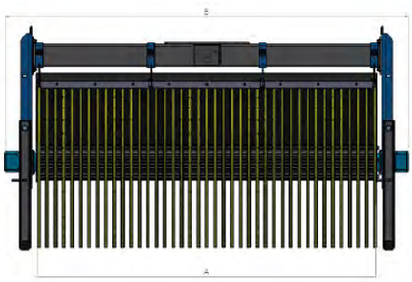

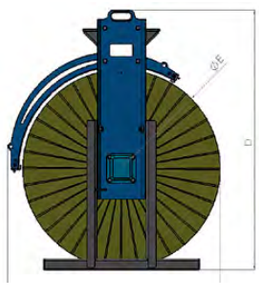

MALLI	F255
Työleveys (cm), A	255
Kokonaisleveys (cm), B	273
Syvyys (cm), C	120
Korkeus (cm), D	140
Lamellinhalkaisija (mm)	90cm kasettilamelli
Paino	980 kg
Hydrauliikkavaatimus (min)	100 l/min
Hydr. työpaine (min-max)	160 - 230bar
Sovitteet	S40, S45, S50, S60, NTP10

SNOWEK

HUOLTO JA VARAOSAT

Merkittävät panostukset kotimaassa ja kansainvälisesti toimivaan huolto- ja varaosalogistiikkaan

Snowek- ja Trombia-tuotteiden huoltoverkostoon on viimeisten kahden vuoden kuluessa tuotu jälleenmyyjäkenttää auttamaan myös itsenäisiä huoltopalveluyrittäjiä, jotka ovat omalta osaltaan vahvistaneet markkinaasemaa ja asiakastyytyväisyyttä.

Huoltoverkostoa ja jälleenmyyjiä palvellaan Helsinki-Vantaan termi-naalialueella sijaitsevasta Euroopan varaosakeskuksesta, joka avattiin noin vuosi sitten. Vantaan Viinikkalasta yhtiö toimittaa yön yli paketein varaosat Suomeen, Eurooppaan sekä myös Pohjois-Amerikkaan. Kotimaassa uusi logistiikka-keskus on näkynyt Snowek-aurojen, -harjalaitteiden sekä Trombia-lakaisukoneiden varaosien nopealla saatavuudella ja huoltovarmuudella.

Snowek tuotteiden varaosakeskus sijaitsee Suomen suurten logistiikkaterminaalien yhteydessä Vantaalla.

Snowek- ja Trombia -huoltoverkosto

Huolto ja varaosat:
Espoo: Uudenmaan työlaite Oy
Iisalmi: Konevel Oy
Jyväskylä: Konevel Oy, SRH Service OY,
Kuopio: Agrihuolto Pitkänen, Myllyn Metalli ja Huolto
Lahti: Raskor Oy
Mikkeli: JTP Team Ky
Tampere: Konehuolto Happonen Oy
Turku: Turunmaan Työkonehuolto Oy, Turun Konekeskus Oy
Tuusula: Konevel Oy
Pietarsaari: Ab C&J Service Oy
Pohjoinen: Lakkapää Oy
Vaasa: VAMU Truckservice & Parts Oy
Vantaa: Rentti Tracwest Oy

LISÄVARUSTEET

SIVUHARJA

Lisää Snowek harjalaitteiden työleveyttä sivuharjalla.

KORKEAPAINEPÖLYNSIDONTA-JÄRJESTELMÄ

Snowekin kehittämä ja tutkitusti tehokas pölynhallintajärjestelmä on saatavilla kaikkin harjalaitteisiin. Korkeapainepölynsidonta vähentää veden kulutusta harjattaessa jopa kolmasosaan normaaleista kastelujärjestelmistä. Pölymittauksissa korkeapainepölynsidonta vähentää nousevaa harjauksen aikaista katupölyä 52% kastelujärjestelmiin verrattuna. Toimitettavissa vesitankilla tai peruskoneen omaa vesisäiliötä hyödyntäen.

PAINEPESURI JA LETKUKELA

Korkeapainepölynsidontajärjestelmän yhteydessä suositeltu lisävaruste, jolla puhdistat ahtaat paikat kuten bussipysäkit, rappujen reunat sekä merikonttien alustat.

KASTELUJÄRJESTELMÄ

Perinteinen kastelujärjestelmä pölyä hillitsemään. Toimitettavissa vesitankilla tai peruskoneen omaa vesisäiliötä hyödyntäen.

TUKIRULLAT

Kauhaharjat voidaan varustaa tukirullilla kauhan takana. Saatavilla kaikkiin Snowek kauhaharjoihin.

NOSTOLAITE

Nostolaitteesta kuorma-autoihin ja kiinteistöajoneuvoihin Snowek tarjoaa suoraa ja sivusiirrolla varustettua versiota.

VARAOSAT JA ONLINE-PORTAALI

Snowekin digitaaliset varaosapalvelut sekä huollon ensi-ohjeet löydät verkkosivuiltamme osoitteesta www.snowek.fi

Snowek varaosat ovat saatavilla kaikilta huoltoverkostomme toimijoilta myös noutotavarana.

Snowek-huollon tavoitat:

Varaosamyynti, tekninen tuki
Snowek Support: +358 44 761 1899
Support@Snowek.fi

Ratkaisumme jokakeväiseen katupölyongelmaan

Snowek korkeapainepölynsidonnalla hiekanpoiston aikainen pölyäminen kuriin

Tiesitkö, että Snowek-korkeapainepölynsidonta on markkinoiden ainoa tutkittu pölynhallintajärjestelmä, joka vähentää harjauksen aikaista pölyä yli 50% markkinoilla käytössä oleviin kastelujärjestelmiin ja pölynsidontamenetelemiin verrattuna?

Snowekin harjakoneisiin kehittämä korkeapainevesisumuun perustuva pölynsidonta mahdollistaa pölyttömämmän harjauksen sekä aiempaa paremman harjaustuloksen perinteisiin kastelujärjestelmiin verrattuna. Järjestelmän teho perustuu 150 baarin paineella ruiskutettavaan hienojakoiseen vesisumuun. Vesisumu ei kastele harjattavaa pintaa yhtä voimakkaasti ja sitoo tiepölyä tehokkaasti.

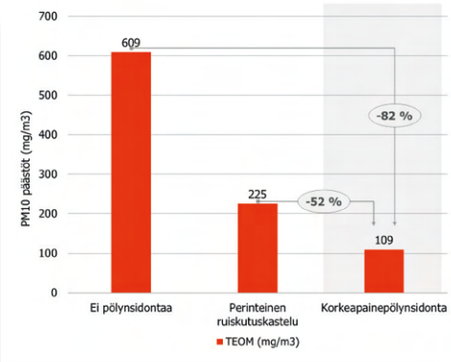

Pölynsidontajärjestelmä - tutkitusti tehokas

Snowekin ja Metropolia Ammattikorkeakoulun yhteiset kenttätestit elokuussa 2013 osoittivat, että korkeapainepölynsidonta vähentää harjauksen aikaisia hengitykselle vaarallisia PM10 pölypäästöjä 52% perinteiseen kasteluun verrattuna. Ilman vettä suoritettavaan harjaukseen verrattuna pölypäästöt vähenevät korkeapaine-pölynsidonnalla huimat 82%. Lisätietoa tutkimuksesta löytyy osoitteesta: **snowek.if**

Pölynsidonta saatavana kaikkiin harjalaitteisiin

Jokainen Snowek harjalaite voidaan varustella korkeapainepölynsidon-nalla. Pölynsidonta-järjestelmän hyödyt tulevat esille yhtälailla keräävässä harjalaitteessa kuin avoharjassakin: pölyämätön harjaus, vähäinen veden kulutus ja mahdollisuus harjata myös pienellä pakkaselle ovat ominaisuuksia jotka löytyvät kaikista Snowek harjalaitteista.

f

SNOWEK

Pysyvä ratkaisu katupölyongelmaan: Katupölyn poisto aikaisemmin, nopeammin ja tarkemmin

Trombia-teknologiaan perustuvilla lakaisukoneilla hiekanpoisto voidaan aloittaa jo yöpakkasten aikaan

Vuosien 2014 ja 2018 välillä Snowek kehitti jo Metropolian kanssa tehtyjen tutkimusten aikana havaittuun ongelmaan ratkaisun, joka tunnetaan nykyisin nimellä Trombia. Perinteisessä hiekanpoistossa tehty pölynsidonta hidasti ja heikensi puhdistustulosta kaikilla pölynhallintamenetelmillä tehdyissä katupölytutkimuksissa. Vedettömänä (ilman pölynhallintaa tehty) puhdistus taas osoitti kyntensä tehokkaassa katupölynpoistossa.

Syntyi Snowekin projekti Pölyhiukkanen, jossa kehitimme nyt kolmelle mantereelle vientituotteeksi nousseeen Trombia-puhdistuskoneen. Trombia-lakaisukoneilla puhdistus kadunpinnassa tehdään vedettömästi, teknologian ilmaveitsi poistaa PM2.5 - PM10 katupölyn jopa 98% tarkkuudella tienpinnasta ja tehokas Trombia harjaus kerää hiekoitushiekan nopealla jopa 12-15km/h tuntivauhdilla talteen. Pölyinen ilma kontrolloidaan Trombian syklonitekniikalla.

Trombian edut harjaustyössä ovat kiistattomat

1. **JOPA 15 KERTAA ENEMMÄN PUHDISTETTUA ALUETTA TUNNISSA**
2. **MERKITTÄVÄT KUSTANNUSSÄÄSTÖT KATUJENPUHDISTUKSEEN TARVITTAVASSA KALUSTOSSA**
3. **VIIKKOJA AIKAISTETTU HIEKANPOISTO KEVÄISIN**
4. **MARKKINOIDEN PARAS PUHDISTUSTULOS**
5. **MONIKÄYTTÖISYYS JA HELPPOHUOLTOISUUS - EI PESTÄVIÄ SUODATTIMIA TAI RASKASHUOLTOISIA IMUMOOTTOREITA**

CERTIFIED EUnited Municipal Equipment PM 2.5 PM 10 ★★★★ FOR A CLEAN ENVIRONMENT acc to EN 15429-3

Trombia on maailman ainoa imulakaisukoneiden PM2.5-katupölynpuhdistustesteissä sertifioitu työlaite.
Trombian sertifikaatti on korkeimman 4 tähden luokituksen mukainen.

Lue lisää Trombiasta ja katso video:

www.trombia.com

Trombia on Snowek-tuotteiden valmistajan Trombia Technologies Oy:n kehittämä puhdistustyölaite..

SNOWEK

MYYNTI

PAIKALLINEN SNOWEK JÄLLEENMYYJÄSI:

www.snowek.fi

SNOWEK

Snowek, Trombia Technologies Oy

Pioneerinkatu 22 | Kuopio Finland | www.snowek.fi

youtube.com/trombiatechnologies facebook.com/snowektrombia twitter.com/trombiatech